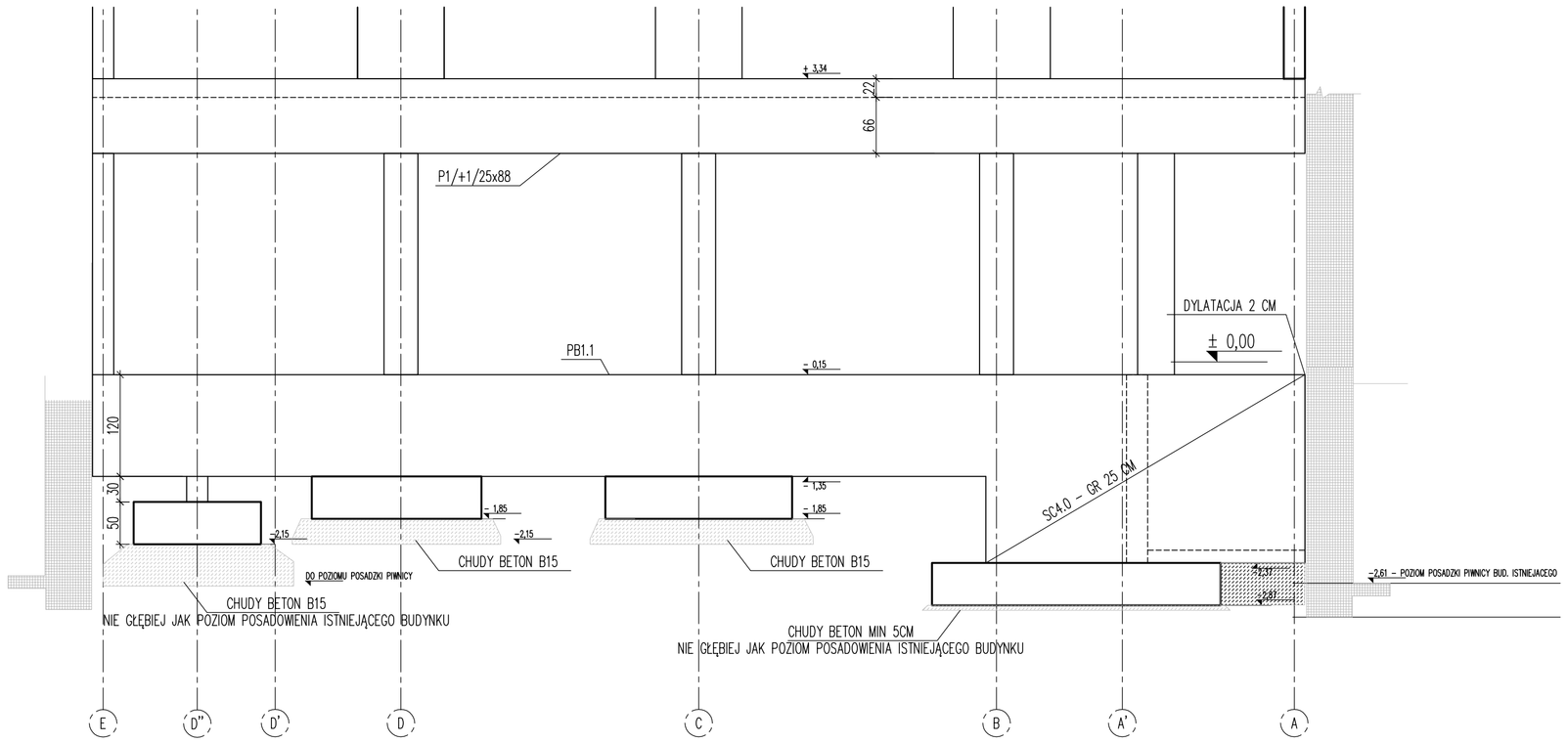


W2, skala 1:50

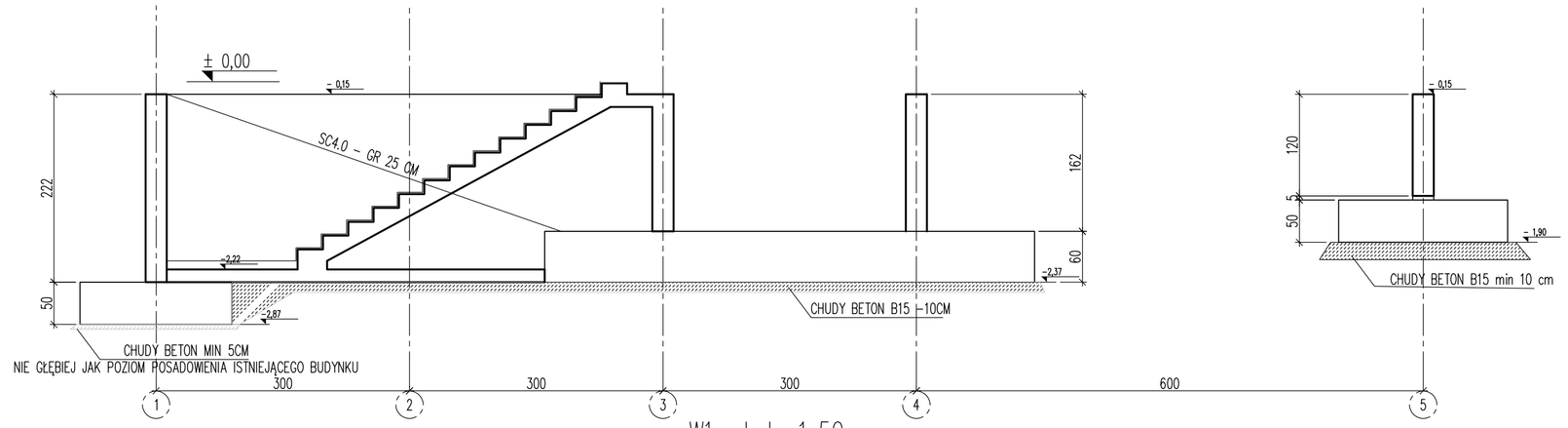


W1, skala 1:50

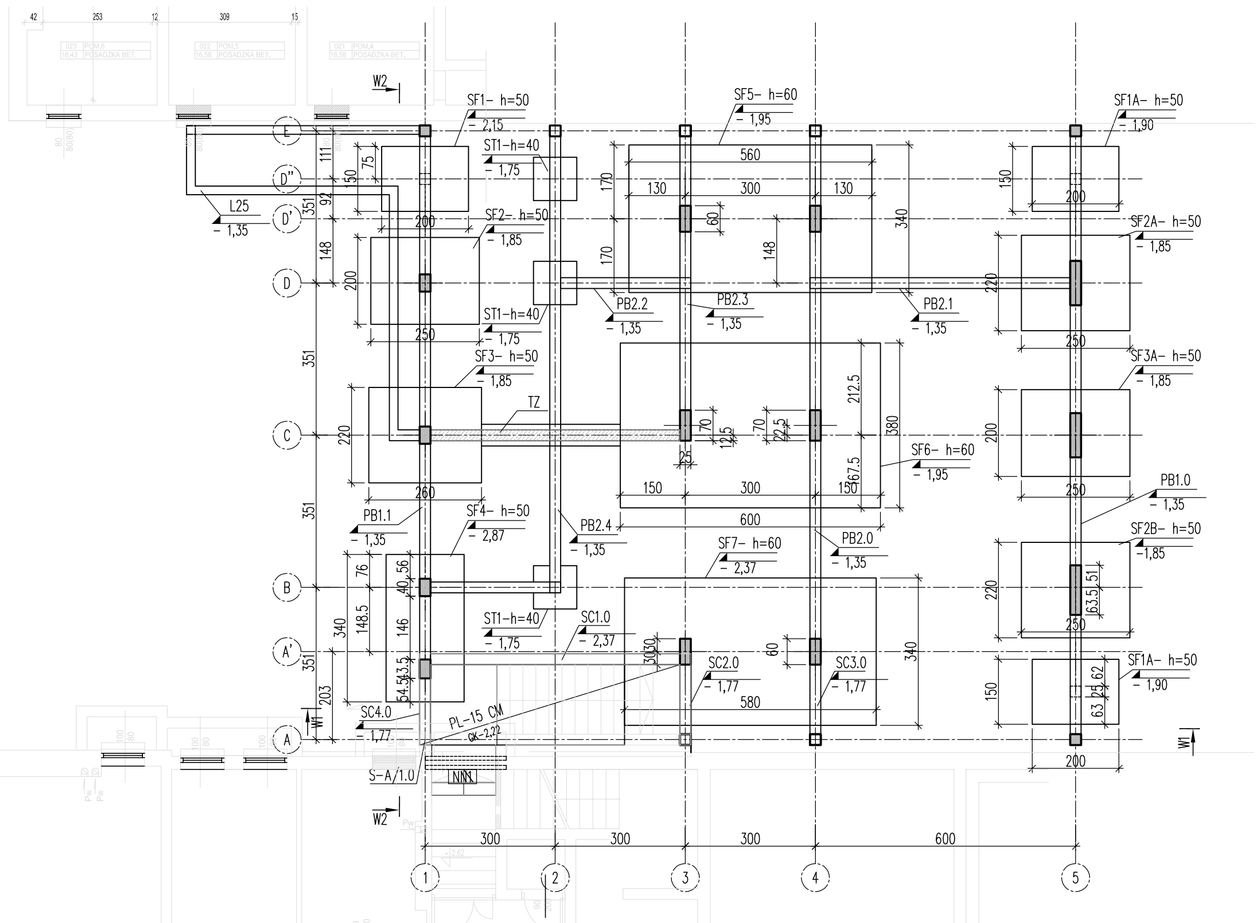


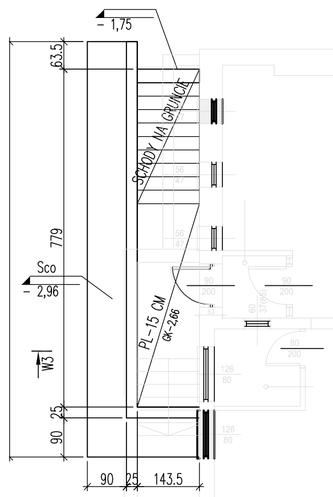


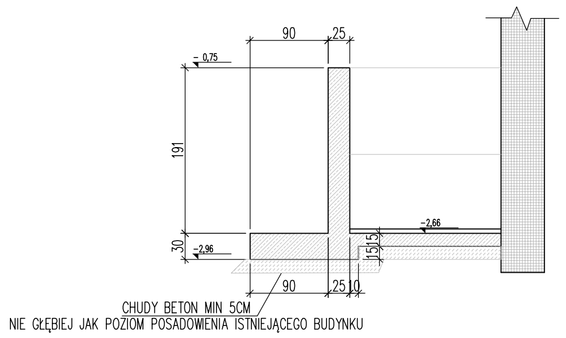


W3, skala 1:50

UWAGI:
1. BETON B30, STAL ŻEBROWANA RB500W, OTULINA 5 CM
2. FUNDAMENTY NALEŻY POSADOWIĆ NA GRUNTACH NOŚNYCH O PARAMETRACH ZAŁOŻONYCH W OBLICZENIACH, W PRZYPADKU NATRAFIENIA NA GRUNTY SŁABSZE NALEŻY ZASTĄPIĆ JE CHUDYM BETONEM B15
3. POD FUNDAMENTY NALEŻY WYLAĆ WARSZWĘ PODBETONU MIN 10CM, B15
4. NIE DOPUSZCZA SIĘ PODKOPANIA ISTNIEJĄCEGO BUDYNKU
5. PRACE FUNDAMENTOWE NALEŻY PROWADZIĆ ZGODNIE Z OPISEM TECHNICZNYM
6. ŚCIANY FUNDAMENTOWE NALEŻY ODDYLATOWAĆ OD ISTNIEJĄCYCH BUDYNKÓW
7. W MIEJSCACH PROJEKTOWANYCH FUNDAMENTÓW ISTNIEJĄCE FUNDAMENTY ŁĄCZNIK NALEŻY USUNĄĆ
8. wYKOP NALEŻY ZABEZPIECZYĆ PRZED ZALANIEM WODĄ ORAZ PRZED ROZLUŹNIENIEM GRUNTU POD ISTNIEJĄCYMI BUDYNKAMI


RAB Z.U.P.
ul. NIEDŹWIEDZIA 8D, 02-737 WARSZAWA
TEL. (+48 22) 853 87 42, 853 87 43 ; FAX 853 87 44


| | | |
|---|---|---|
| Nazwa i adres obiektu budowlanego: ZESPÓŁ SZKÓŁ NR1 W PIASECZNIE ul. SZPITALNA nr10, dz. nr ew. 18 obręb 53 | | |
| Przedmiot opracowania: PROJEKT ARCHITEKTONICZNO - BUDOWALNY ROZBUDOWY BUDYNKU "C" | Data: KWIECIEŃ 2009r | |
| Temat opracowania: RZUT FUNDAMENTÓW | Skala: 1:100, 1:50 | |
| | Nr rys: K 1 | |
| Branża: KONSTRUKCJA | Faza: PROJEKT BUDOWLANY | |
| | Uprawnienia: | Podpis: |
| Projektował: mgr inż. Sławomir Bogucki | MAZ/0322/PWOK/08 --- --- --- --- | |
| Sprawdził: ---- | ---- | |
| Kierownik zespołu: mgr inż. Andrzej Rzepecki | St-51/75; St-357/74 | |