PRZEKRÓJ PODŁUŻNY C-C (po osi belki)
SKALA 1:25

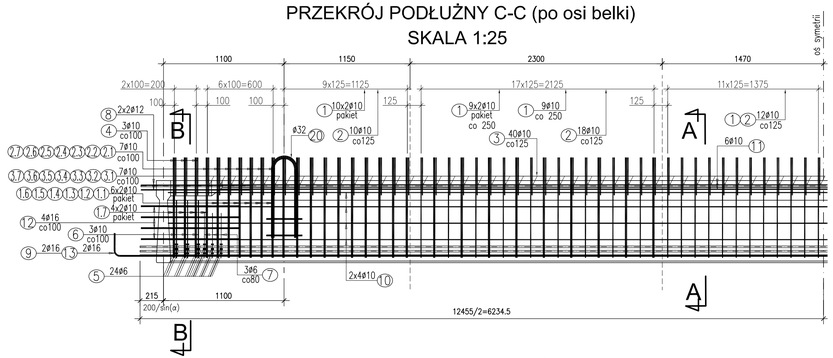

DETAL ROZMIESZCZENIA ZBROJENIA PRZY KOŃCU BELKI
SKALA 1:10

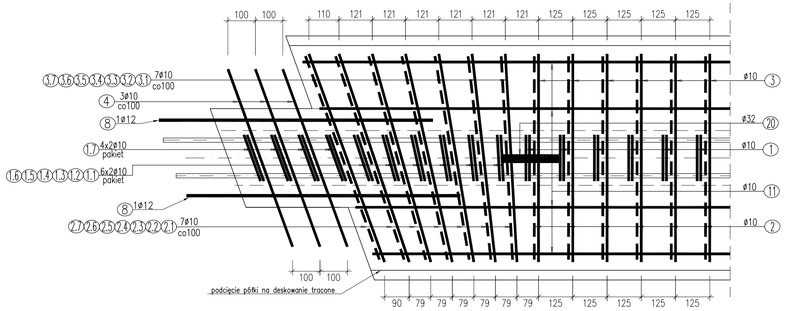

PRZEKRÓJ POPRZECZNY A-A
SKALA 1:10

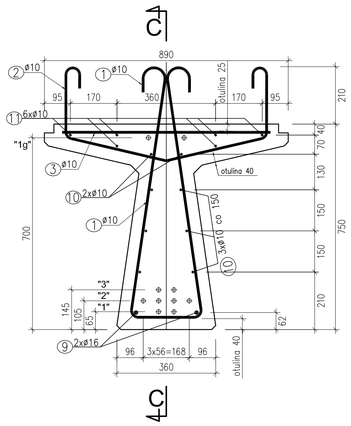

PRZEKRÓJ POPRZECZNY B-B
SKALA 1:10

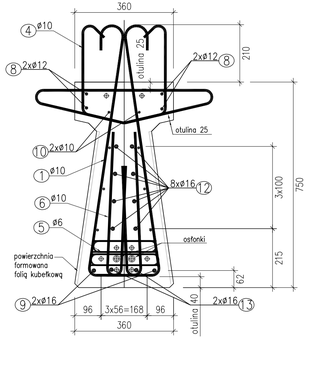

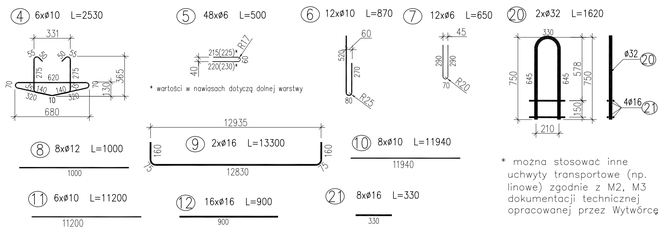

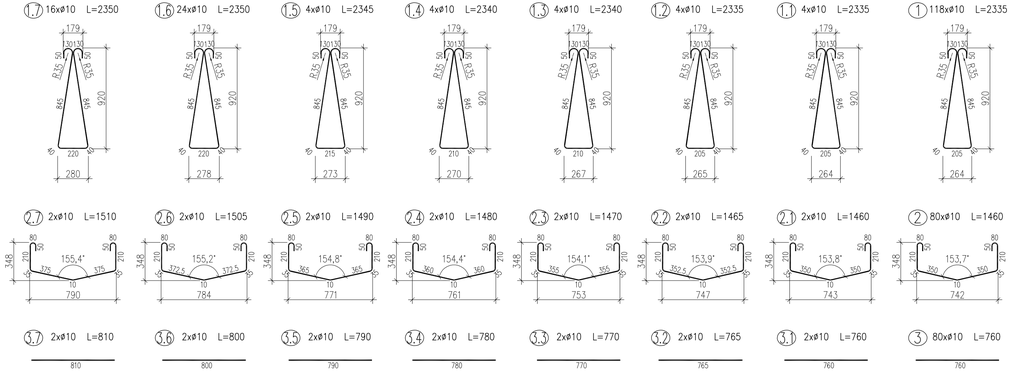

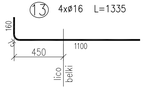

UKŁAD PRĘTÓW SIATEK
SKALA 1:10

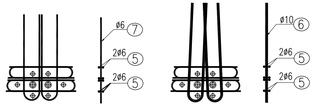

OSŁONKI NAKŁADANE NA LINY WARSTWY "2"

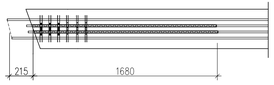

Uwaga:
Liny w osłonkach przyciąć 50mm od czoła belki.

ZESTAWIENIE OSŁONEK

Długość 1szt. [mm]	Liczba [szt.]	Długość całkowita [m]
1680	4	6.72
Razem	[m]	6.72

Zestawienie stali zbrojeniowej - belka T-3

Nr	Ø [mm]	klasa stali	Ilość	Długość [mm]	Długość wg średnic [m]						Uwagi
					16	32	6	10	12	16	
					A-I	A-I	A-IIIN	A-IIN	A-IIIN	A-IIIN	
1.7	10	A-IIIN	16	2350				37,5			
1.6	10	A-IIIN	4	2350				9,4			
1.5	10	A-IIIN	4	2345				9,38			
1.4	10	A-IIIN	4	2340				9,35			
1.3	10	A-IIIN	4	2340				9,35			
1.2	10	A-IIIN	4	2335				9,34			
1.1	10	A-IIIN	4	2335				9,34			
1	10	A-IIIN	118	2335				275,53			
2.7	10	A-IIIN	2	1510				3,02			
2.6	10	A-IIIN	2	1505				3,01			
2.5	10	A-IIIN	2	1490				2,98			
2.4	10	A-IIIN	2	1480				2,96			
2.3	10	A-IIIN	2	1470				2,94			
2.2	10	A-IIIN	2	1465				2,93			
2.1	10	A-IIIN	2	1460				2,92			
2	10	A-IIIN	80	1460				116,8			
3.7	10	A-IIIN	2	810				1,62			
3.6	10	A-IIIN	2	800				1,6			
3.5	10	A-IIIN	2	790				1,58			
3.4	10	A-IIIN	2	780				1,55			
3.3	10	A-IIIN	2	770				1,54			
3.2	10	A-IIIN	2	765				1,53			
3.1	10	A-IIIN	2	760				1,52			
3	10	A-IIIN	80	760				60,8			
4	10	A-IIIN	6	2530				15,18			
5	6	A-IIIN	48	500			24				
6	10	A-IIIN	12	870				10,44			
7	6	A-IIIN	12	650			7,8				
8	12	A-IIIN	8	1000					8		
9	16	A-IIIN	2	13300						26,6	
10	10	A-IIIN	8	11940				95,52			
11	10	A-IIIN	6	11200				67,2			
12	16	A-IIIN	16	900						14,4	
13	16	A-IIIN	4	1335						5,34	
20	32	A-I	2	1620		3,24					
21	16	A-I	8	330	2,64						
Długość wg średnic [m]					2,64	3,24	31,8	766,96	8	46,34	
Masa jednostkowa [kg/m]					1,578	6,310	0,222	0,6'6	0,887	1,578	
Masa łączna [kg]					4,2	20,4	7,1	472,6	7,1	73,1	
Masa wg gatunku [kg]					24,6		559,9				
Masa całkowita [kg]					**584**						

UWAGI:

1. Adaptacja belki prefabrykowanej T15 jest indywidualną dokumentacją techniczną sporządzoną poprzez projektanta obiektu na podstawie opracowania P.R.M. "Mosty Łódź" S.A. "Prefabrykowane belki strunobetonowe typu T" Łódź 2010;
2. Wymiary otworów w belkach prefabrykowanych dopasować do roboczego projektu odwodnienia;
3. Sposób dozbrojenia otworów wg opracowania P.R.M. "Mosty Łódź" S.A. "Prefabrykowane belki strunobetonowe typu T" Łódź 2010.
4. Pręty wymiarowane osiowo, długość prętów rzeczywista, wymiary podano w mm.

STAL ZBROJENIOWA:
AI G = 24.6 kg
AIIIN G = 560
Razem G = 584 kg

STAL SPRĘŻAJĄCA Y1860 S7:

Klasa relaksacji	2
Klasa wytrzymałości	1860 MPa
Przekrój liny	150 mm²
Nośność charakterystyczna	279 kN
Nośność przy 0.1% odkszt.	240 kN
Siła początkowa	196 kN
Długość całkowita	10x12.45 = 124.50 m
Masa całkowita	124.5x1.17 = 145.66 kg

BETON B50 (C40/50)
Min. wytrz. char. podczas sprężania 30 MPa
Objętość V = 3.30 m3

MASA BELKI Q = 8.3 t
KLASA OBCIĄŻEŃ "A"
ILOŚĆ BELEK I = 11 szt.

Inwestor:	**Zarząd Powiatu Piaseczyńskiego** ul. Chyliczkowska 14 05-500 Piaseczno
Zamawiający:	**Spółka Infrastrukturalna Powiatu Piaseczyńskiego Sp. z o.o.** ul. Żwirowa 50/52 Wilcza Góra 05-506 Lesznowola
Jednostka projektowa:	**Transmost Sp. z o.o** ul. Wróbla 21 02-736 Warszawa tel: (+022) 853 51 60
Obiekt budowlany:	**Budowa mostu wraz z dojazdami przez rzekę Jeziorkę w ciągu drogi powiatowej nr 2838W wraz z przebudową oświetlenia ulicznego,gazociągu i urządzeń telekomunikacyjnych na działkach: Dz. 58/1 z dz. 58; 72/1 z dz. 72; 73/1 z dz. 73; 75/1 z dz. 75 Obr. 0028 PĘCHERY Dz. 4/37 z dz. 4/21; 4/39 z dz. 4/21; 19/5 z dz. 19; 19/7 z dz.19; 24 Obr. 0034 RUNÓW PGR Dz. 7 Obr. 0039 WÓLKA PĘCHERSKA PGR**
Stadium:	**PROJEKT WYKONAWCZY**
Branża:	**OBIEKTY INŻYNIERSKIE**
Nazwa opracowania:	PROJEKT WYKONAWCZY **BUDOWA MOSTU**
Tytuł rysunku:	**ADAPTACJA BELKI PREFABRYKOWANEJ T-15 DLA PRZĘSŁA SKRAJNEGO nr 3-4**

Zespół projektowy:

Stanowisko	Imię i nazwisko	Uprawnienia	Podpis
PROJEKTANT:	mgr inż. Robert KURZEJA	MAP/0080/POOM/05	
PROJEKTANT:	mgr inż. Mariusz ŚNIADECKI	MAZ/0352/PWOM/12	
SPRAWDZAJĄCY:	mgr inż. Wojciech ŁYŻWA	KBU 1-2126-1/70	

Nr arch.:	Umowa:	Data:	Skala:	Nr rys.-Arch.:
2014/05		12.2014	1:25 1:10	04-23