WIDOK Z GÓRY NA ZABUDOWY CHODNIKOWE
Skala 1:50

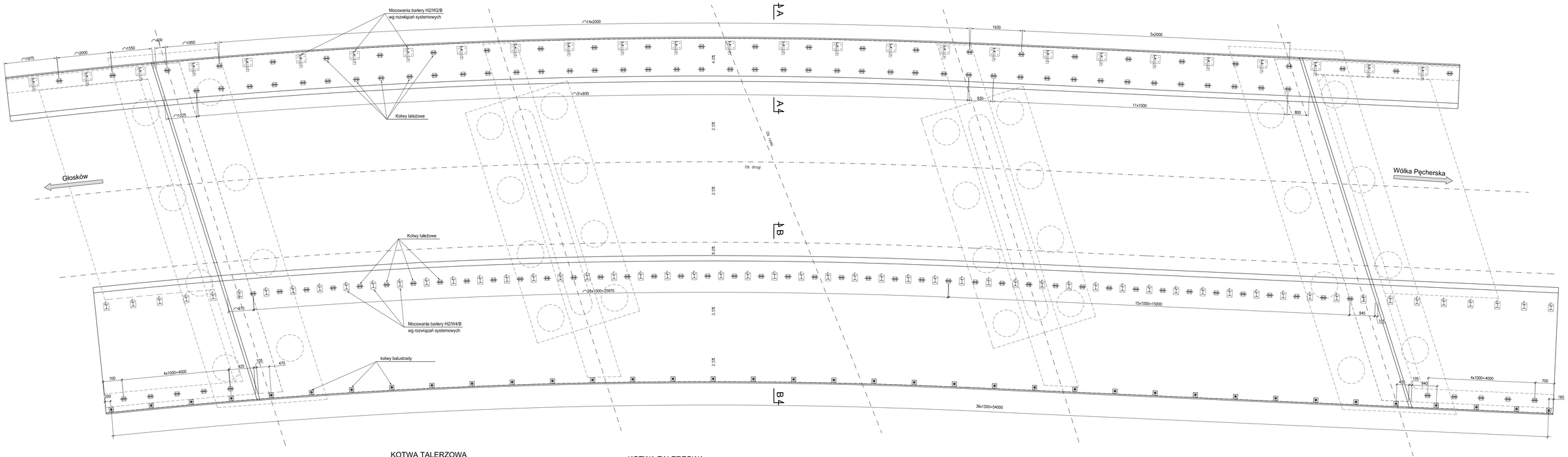

KOTWA TALERZOWA
Skala 1:2

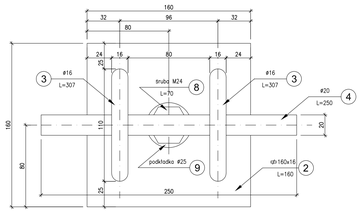

KOTWA TALERZOWA
Skala 1:2

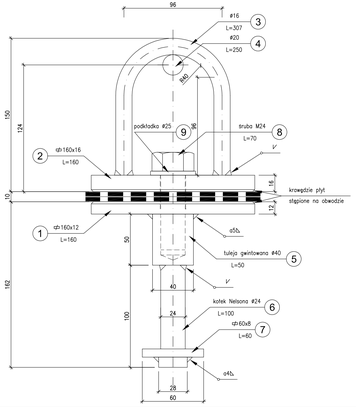

KOTWA TALERZOWA
Skala 1:2

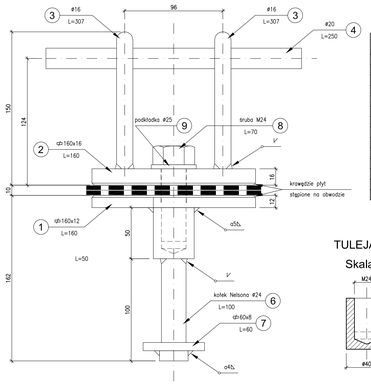

Zestawienie stali dla jednej kotwy talerzowej

Nr poz.	Ilość	Przedmiot	Długość	Masa [kg]		Gatunek materiału	Uwagi
	[szt]		[m]	1 szt.	całkowita		
1	1	⌀ 160x12	0,160	2.42	2.42	S355	
2	1	⌀ 160x16	0,160	3.22	3.22	S355	
3	2	Ø16	0,307	0.49	0.97	S355	
4	1	Ø20	0,250	0.62	0.62	S355	
5	1	tuleja Ø40	0,050	0.49	0.49	S355	
6	1	kołek Nelsona Ø24	0,100	0.31	0.31	S355	
7	1	⌀ 60x8	0,060	0.23	0.23	S355	
8	1	śruba M24	0,070	0.33	0.33	8.8 B	PN-85/M-82101
9	1	podkładka Ø25	-	0.03	0.03	5	PN-78/M-82005
Suma dla 1 szt.:					8.62		
Masa Sumaryczna dla Rysunku [kg]:					8.60		
Dodatek do Masy Sumarycznej -2,5% [kg]:					0.22		
Masa całkowita dla Rysunku [kg]:					8.80		

TULEJA Ø40
Skala 1:2

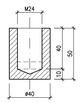

UWAGI:

1. Wymiary prętów kotwy w osiach prętów.

KOTWY
BALUSTRADY
1:5

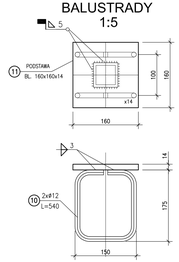

WYKAZ STALI DLA KOTEW BALUSTRADY

Nr elem.	Nazwa i opis elementu.	GAT. STALI	Dług.	Ilość	Masa jednostkowa	Masa 1 elem.	Masa razem	Pow. zob. antykoroz. 1 elem.	Pow. zob. antykoroz. Całkowita
[mm]	[mm]	[mm]	[mm]	[szt.]	[kg/mb]	[kg]	[kg]	[m^2]	[m^2]
11	Blacha 160x160 gr. 14mm	St3S	–	1	–	2.81	2.81	–	–
10	Pręt zbrojeniowy #12	BSt500S	580	2	0.888	0.51	1.02	–	–
						RAZEM 1 szt.:	3.83		–
						ŁĄCZNE 37 szt.:	141.71		–

Zestawienie kotew :

1. Kotwy talerzowe:
   kapa wąska - 69 szt. stal S355: G= 8.80x69 = 607.2 kg
   kapa szeroka - 52 szt. stal S355: G= 8.80x52 = 457.6 kg
   łącznie - 121 szt. G= 1065 kg
2. Kotwy balustradd - 37 szt. stal S355: G=142kg
3. Kotwy barier - wg rozwiązań systemowych

Inwestor:		**Zarząd Powiatu Piaseczyńskiego** ul. Chyliczkowska 14 05-500 Piaseczno
Zamawiający:		**Spółka Infrastrukturalna Powiatu Piaseczyńskiego Sp. z o.o.** ul. Żwirowa 50/52 Wilcza Góra 05-506 Lesznowola
Jednostka projektowa:	TRANSMOST Sp. z o.o.	**Transmost Sp. z o.o** ul. Wróbla 21 02-736 Warszawa tel: (+022) 853 51 60
Obiekt budowlany:	**Budowa mostu wraz z dojazdami przez rzekę Jeziorkę w ciągu drogi powiatowej nr 2838W wraz z przebudową oświetlenia ulicznego,gazociągu i urządzeń telekomunikacyjnych na działkach:** **Dz. 58/1 z dz. 58; 72/1 z dz. 72; 73/1 z dz. 73; 75/1 z dz. 75 Obr. 0028 PĘCHERY** **Dz. 4/37 z dz. 4/21; 4/39 z dz. 4/21; 19/5 z dz. 19; 19/7 z dz.19; 24 Obr. 0034 RUNÓW PGR** **Dz. 7 Obr. 0039 WÓLKA PĘCHERSKA PGR**	
Stadium:	**PROJEKT WYKONAWCZY**	
Branża:	**OBIEKTY INŻYNIERSKIE**	
Nazwa opracowania:	PROJEKT WYKONAWCZY **BUDOWA MOSTU**	
Tytuł rysunku:	**KOTWY**	
Zespół projektowy:		

Stanowisko	Imię i nazwisko	Uprawnienia	Podpis
PROJEKTANT:	mgr inż. Robert KURZEJA	MAP/0080/POOM/05	
PROJEKTANT:	mgr inż. Mariusz ŚNIADECKI	MAZ/0352/PWOM/12	
SPRAWDZAJĄCY:	mgr inż. Wojciech ŁYŻWA	KBU 1-2126-1/70	

Nr arch.:	Umowa:	Data:	Skala:	Nr rys.-Ark.:
2014/05		12.2014	1:2 1:50 1:200	**05-08**