WSPÓŁRZĘDNE Osie		
Lp	Położenie X	Położenie Y
A	5763918.668	7492678.674
B	5763913.457	7492683.284
1	5763925.583	7492688.505
2	5763916.039	7492680.959
3	5763898.273	7492673.371

WIDOK Z GÓRY 1:100

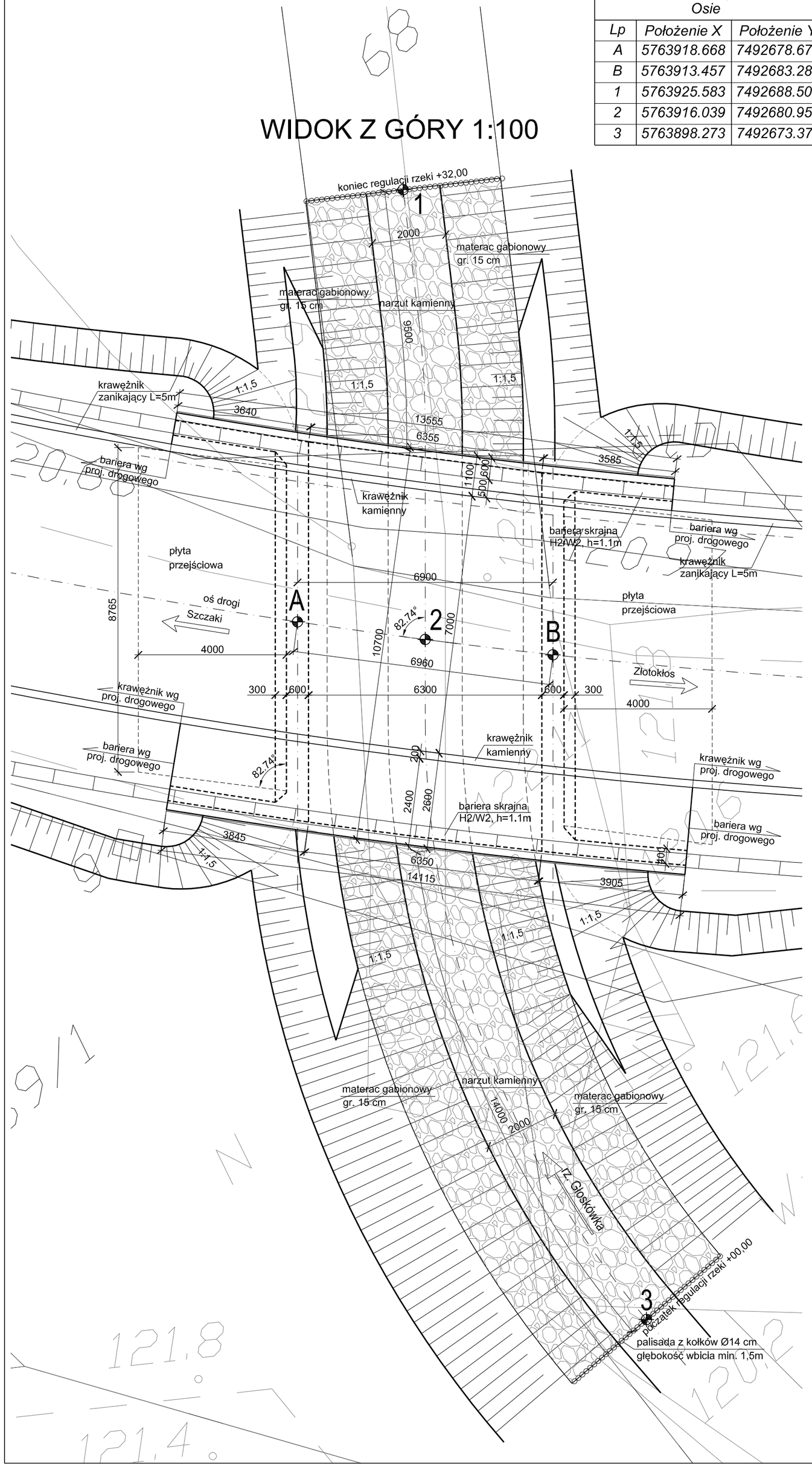

WIDOK Z BOKU 1:50

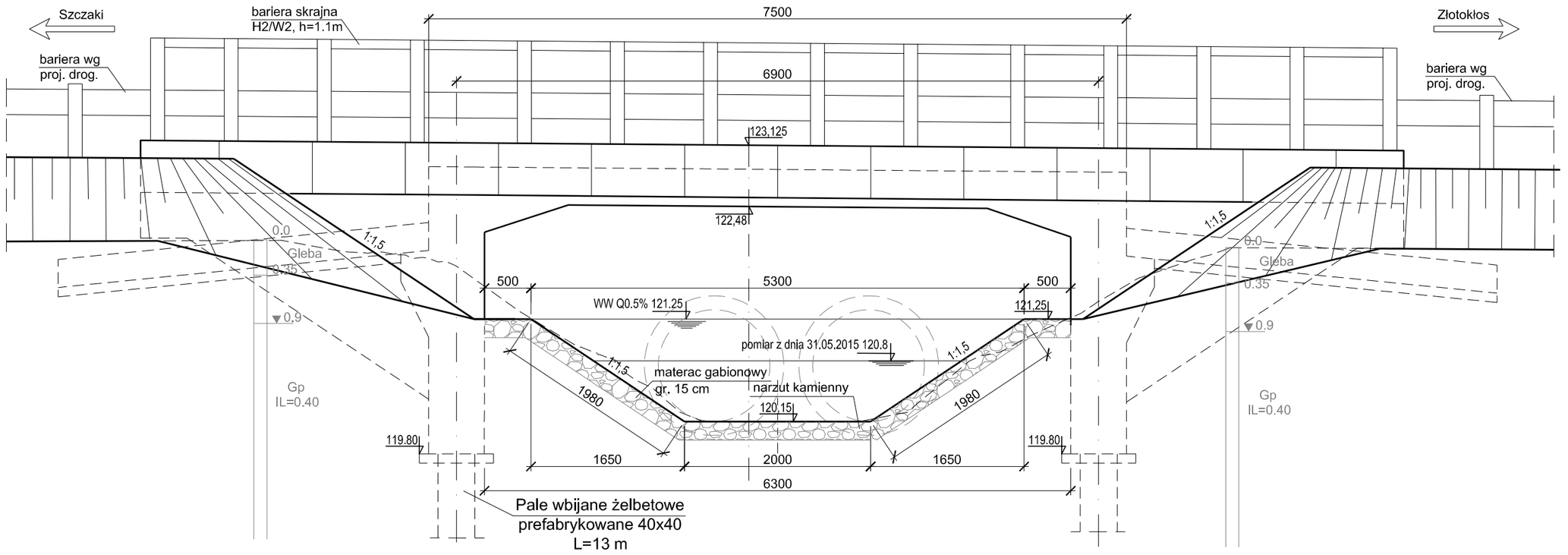

PRZEKRÓJ POPRZECZNY 1:50

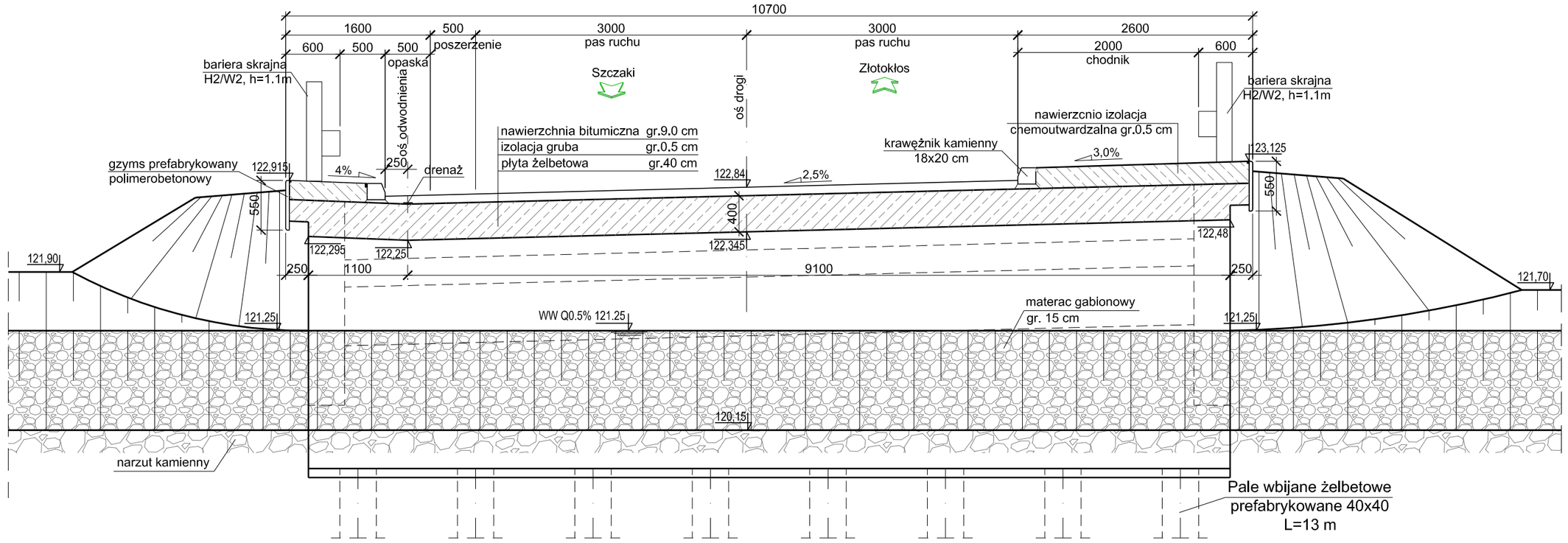

PRZEKRÓJ PODŁUŻNY 1:50

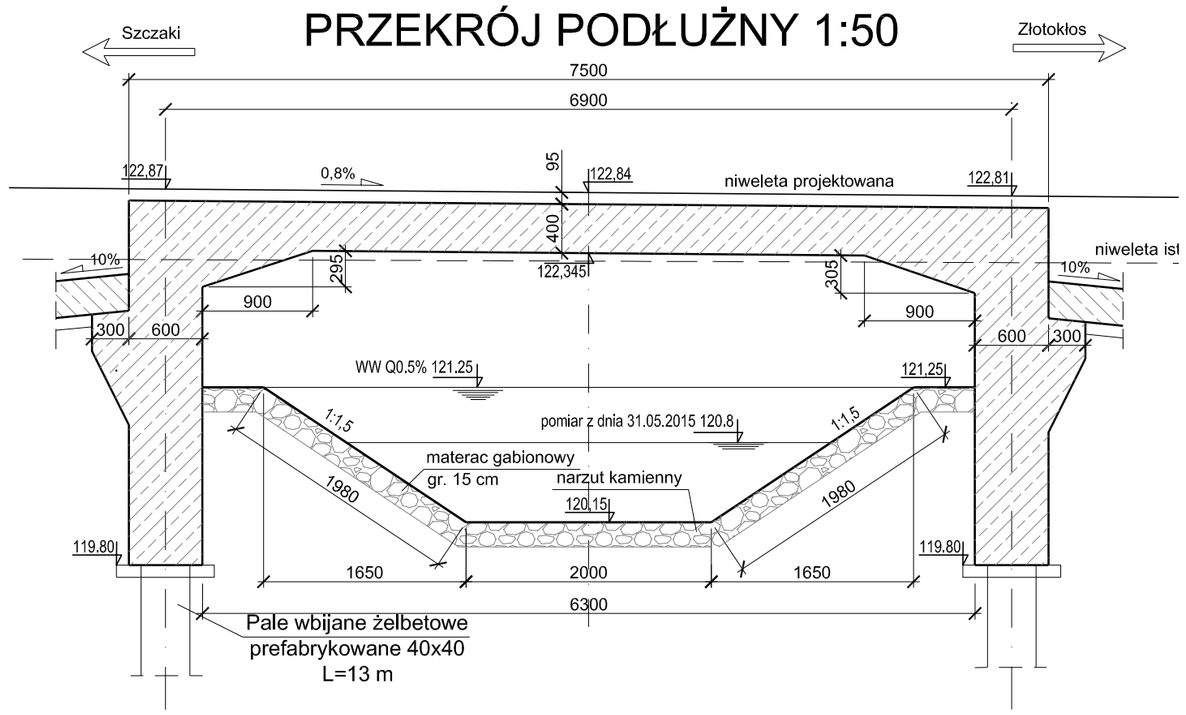

Inwestor: **Starostwo Powiatowe w Piasecznie**
ul. Chyliczkowska 14
05-500 Piaseczno
tel. (22) 757 20 51, (22) 757 20 60,
fax (22) 737 11 58

Wykonawca: **VEGMAR JAKUB KRAWCZYK**
ul. Konarskiego 12A
05-500 Piaseczno
tel./fax (+48) 811 82 42,
tel. kom. (+48) 602 139 935

Nazwa opracowania:
Przebudowa przepustu na rzece Głoskówka w ciągu drogi powiatowej Nr 2846 W (miejscowość Złotokłos), gm. Piaseczno

Funkcj, imię, nazwisko / nr upr. bud.:	Podpis:
Projektant: *mgr inż. Maciej Kieniewicz* upr. do projektowania bez ograniczeń w specjalności mostowej nr MAZ/0375/POOM/07	
Sprawdzający: *mgr inż. Łukasz Świąder* upr. do projektowania bez ograniczeń w specjalności mostowej nr MAZ/0422/POOM/10	
Faza opracowania: *PROJEKT BUDOWLANO WYKONAWCZY*	Data: *12.2015r.*

Tytuł rysunku: *Rysunek ogólny*

Skala:	Nr rysunku:	Nr rysunku:	Nr arkusza:
1:100; 1:50	02	00	00

Prawa autorskie zastrzeżone, Ustawa z dn. 4 lutego 1994 r.