Wymian W.1.1
szt.1

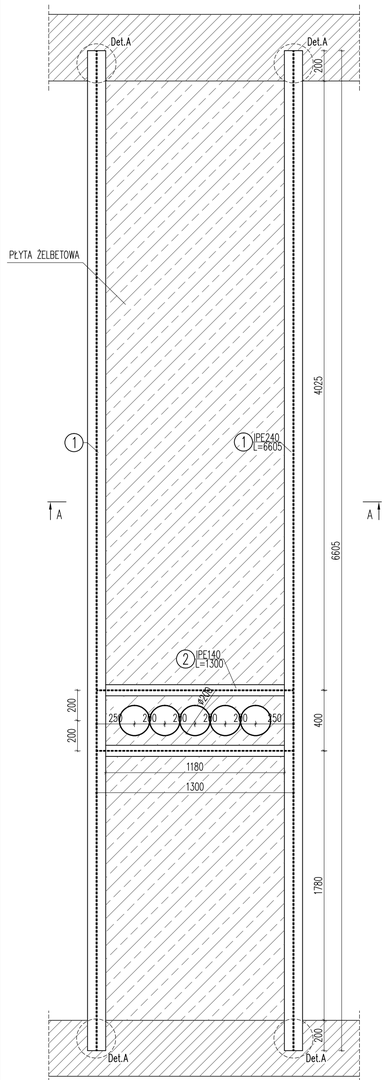

UWAGA: PŁYTĘ ŻELBETOWĄ WYKONAĆ W MIEJSCU ISTNIEJĄCEGO STROPU

Wymian W.1.2
szt.4

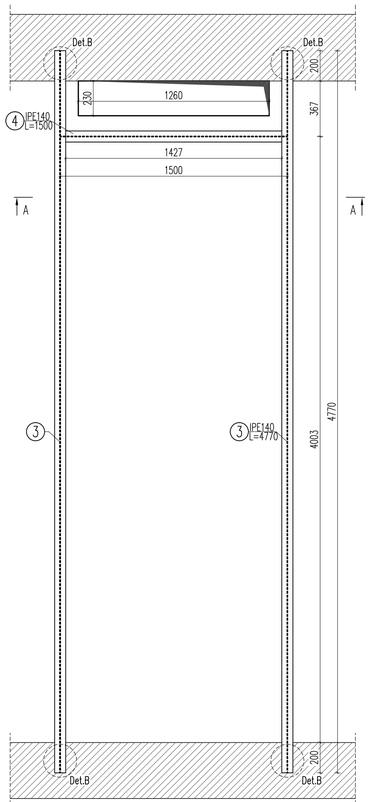

Wymian W.1.3
szt.1

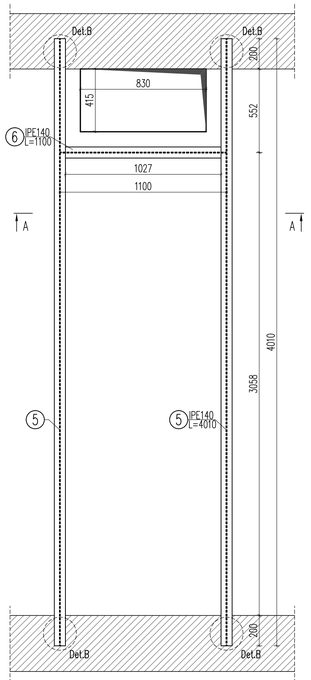

Wymian W.1.4
szt.1

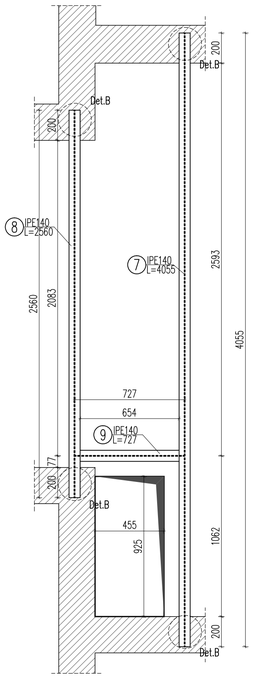

Wymian W.1.5
szt.1

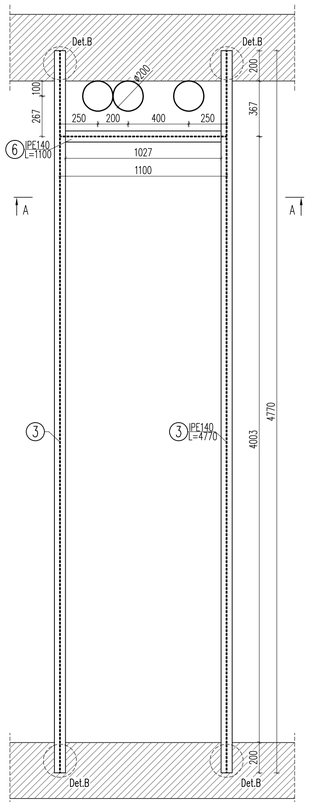

Wymian W.1.6
szt.1

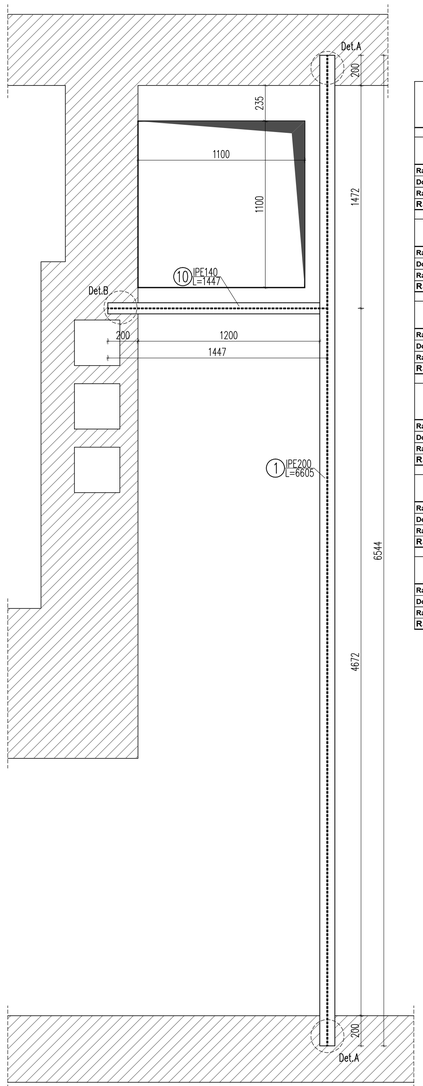

Element	Liczba	Nr Przeryj	Profil	Długość	Ilość sztuk	masa jedn.	masa 1 szt.	masa razem	STAL
	[szt]			[mm]	[szt]	[kg/m]	[kg]	[kg]	
W.1.1	1	1	IPE240	6605	2	30,70	202,77	405,55	S235
		2	IPE140	1300	2	12,90	16,77	33,54	S235
Razem 1 szt.						[kg]		**439,09**	
Dodatek na spoiny				**0,8**	**1,8**	[kg]		**7,90**	**S235**
Razem ze spoinami 1 szt.						[kg]		**446,99**	
Razem dla wszystkich elementów						[kg]		**446,99**	**kg**
	[szt]			[mm]	[szt]	[kg/m]	[kg]	[kg]	
W.1.2	4	3	IPE140	4770	2	12,90	61,53	123,07	S235
		4	IPE140	1500	1	12,90	19,35	19,35	S235
Razem 1 szt.						[kg]		**142,42**	
Dodatek na spoiny				**0,8**	**1,8**	[kg]		**2,56**	**S235**
Razem ze spoinami 1 szt.						[kg]		**144,98**	
Razem dla wszystkich elementów						[kg]		**579,92**	**kg**
	[szt]			[mm]	[szt]	[kg/m]	[kg]	[kg]	
W.1.3	1	5	IPE140	4010	2	12,90	51,73	103,46	S235
		6	IPE140	1100	1	12,90	14,19	14,19	S235
Razem 1 szt.						[kg]		**117,65**	
Dodatek na spoiny				**0,8**	**1,8**	[kg]		**2,12**	**S235**
Razem ze spoinami 1 szt.						[kg]		**119,77**	
Razem dla wszystkich elementów						[kg]		**119,77**	**kg**
	[szt]			[mm]	[szt]	[kg/m]	[kg]	[kg]	
W.1.4	1	7	IPE140	4055	1	12,90	52,31	52,31	S235
		8	IPE140	2560	1	12,90	33,02	33,02	S235
		9	IPE140	727	1	12,90	9,38	9,38	S235
Razem 1 szt.						[kg]		**94,71**	
Dodatek na spoiny				**0,8**	**1,8**	[kg]		**1,70**	**S235**
Razem ze spoinami 1 szt.						[kg]		**96,42**	
Razem dla wszystkich elementów						[kg]		**96,42**	**kg**
	[szt]			[mm]	[szt]	[kg/m]	[kg]	[kg]	
W.1.6	1	3	IPE140	4770	2	12,90	61,53	123,07	S235
		6	IPE140	1100	1	12,90	14,19	14,19	S235
Razem 1 szt.						[kg]		**137,26**	
Dodatek na spoiny				**0,8**	**1,8**	[kg]		**2,47**	**S235**
Razem ze spoinami 1 szt.						[kg]		**139,73**	
Razem dla wszystkich elementów						[kg]		**139,73**	**kg**
	[szt]			[mm]	[szt]	[kg/m]	[kg]	[kg]	
W.1.6	1	1	IPE200	6605	2	22,40	147,95	295,90	S235
		11	IPE140	1447	1	12,90	18,67	18,67	S235
Razem 1 szt.						[kg]		**314,57**	
Dodatek na spoiny				**0,8**	**1,8**	[kg]		**5,66**	**S235**
Razem ze spoinami 1 szt.						[kg]		**320,23**	
Razem dla wszystkich elementów						[kg]		**320,23**	**kg**

UWAGA: WYMIARY ELEMENTÓW DOSTOSOWAC NA BUDOWIE

1. WSZYSTKIE SPOINY NIEOPISANE PRZY ELEM. DWUTEOWYCH WYKONAĆ O GR.:
- 0,5t DLA DWUSTRONNYCH
- 0,7t DLA JEDNOSTRONNYCH

STAL S235
ELEKTRODY EA 1.46

ZESTAWIENIE STALI ZBROJENIOWEJ

Element	Liczba	Nr pręta	Średnica A-0 Ø	Średnica A-III #	Długość	Ilość/elem	Ilość/ogół	Długość ogólna A-III # 8	Długość ogólna A-III # 10
	[szt]		[mm]	[mm]	[cm]	[szt]	[szt]	[m]	[m]
W.0.1	1	10		10	190	42	42		79,80
		11		8	620	9	9	55,80	
Długość ogólna wg średnic							[m]	55,80	79,80
Masa 1m pręta							[kg]	0,395	0,617
Masa prętów wg średnic							[kg]	22,04	49,24
Masa prętów wg rodzajów stali							[kg]	**71,28**	
Masa z bieżącej strony							[kg]	**71**	

PRZEKRÓJ A–A

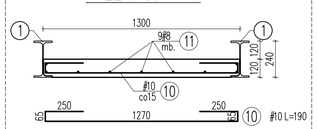

DETAL Det.A

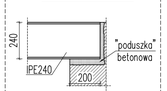

DETAL Det.B

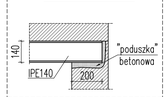

JEDNOSTKA PROJEKTOWA:
APM
SZTUKA PROJEKTOWANIA
02-796 Warszawa ul. Wąwozowa 22 lok.5 tel. kom. +48 608294745
www.apm-projektowanie.pl
www.facebook.com/ApmSztukaProjektowania
e_mail: biuro@apm-projektowanie.pl

TEMAT:
ETAP III MODERNIZACJI
BUDYNKU STAROSTWA W PIASECZNIE

LOKALIZACJA: UL. CHYLICZKOWSKA 14, 05-500 PIASECZNO
dz. nr ewid. 8. obręb 27

INWESTOR: POWIAT PIASECZYŃSKI
STAROSTWO POWIATOWE W PIASECZNIE

BRANŻA:	FAZA:	DATA:
KONSTRUKCJA	PROJEKT BUDOWLANY	GRUDZIEŃ 2015

	IMIĘ I NAZWISKO	NR UPRAWNIEŃ	PODPIS
PROJEKTOWAŁ:	inż. GRZEGORZ MAZUREK	MAZ/0457/POOK/11	
SPRAWDZIŁ:	mgr inż. ANDRZEJ CZAJKOWSKI	KL-0728/7	

TREŚĆ RYSUNKU:
PIĘTRO-
WYMIANY STALOWE

SKALA: 1:20
NR RYSUNKU: K22

Prawa autorskie zastrzeżone. Ustawa z dn. 4.02.1994 r.