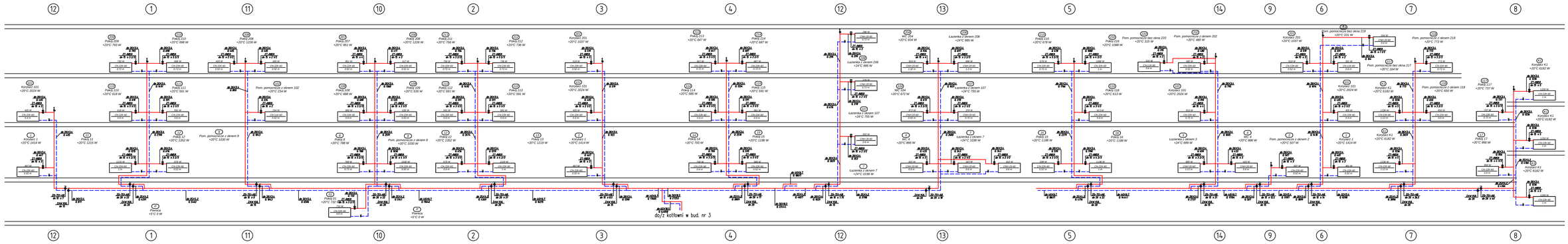

OBIEKT	DOM POMOCY SPOŁECZNEJ - BUDYNEK NR 3 05-510 KONSTANCIN - JEZIORNA, ul. POTULICKICH 1		
INWESTOR	POWIAT PASIĘCZYŃSKI - STAROSTWO POWIATOWE W PASIĘCZNE UL. CHYLICZKOWSKA 14, 05-500 PASIECZNO		
PROJEKTOWAŁ MGR INŻ. BARTOSZ KOWALCZYK SPRAWDZIŁ MGR INŻ. PIOTR GRAJEWSKI	NR UPRAWN.	PODPIS	STADIUM: PBM BRANŻA: SANITARNA
	MAZ/0135/POOS/08 MAZ/0210/PWOS/09		NUMER RYSUNKU 10
TEMAT	ROZWINIĘCIE INSTALACJI C.O.		SKALA: DATA: 08.2014