Szczegół krawężnikia 20x30x100cm

skala 1:20

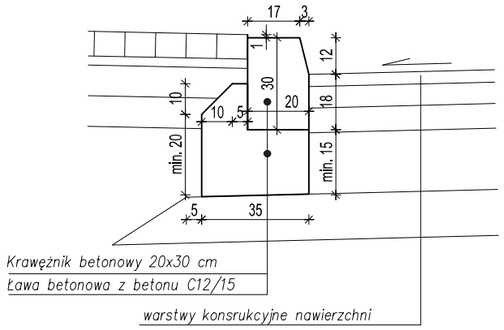

Krawężnik betonowy "wtopiony" 20x30x100

skala 1:20

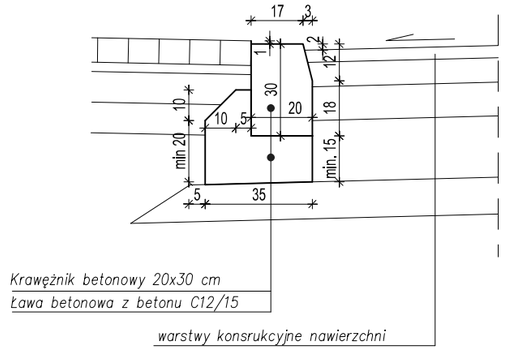

Ściek przykrawężnikowy

skala 1:20

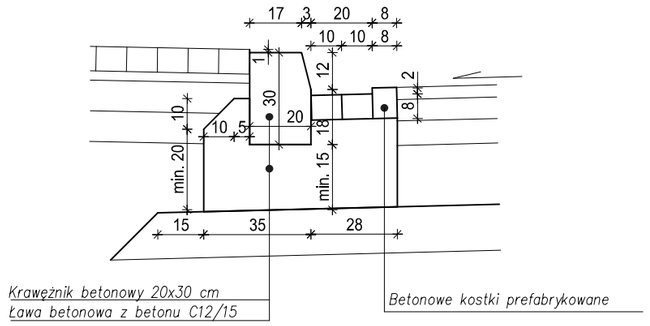

Krawężnik kamienny "na płask" 20x35x100 el. łukowy

skala 1:20

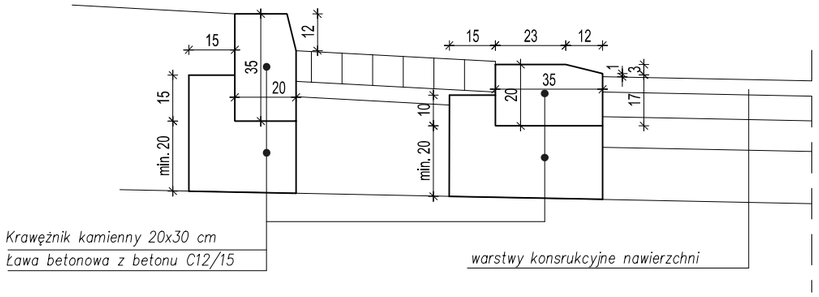

Opornik betonowy 12x25x100 na ławie z oporem

skala 1:20

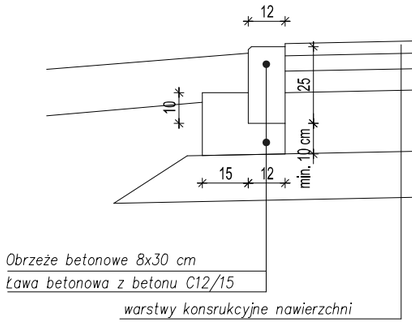

Rampa na przejściach dla pieszych

skala 1:20

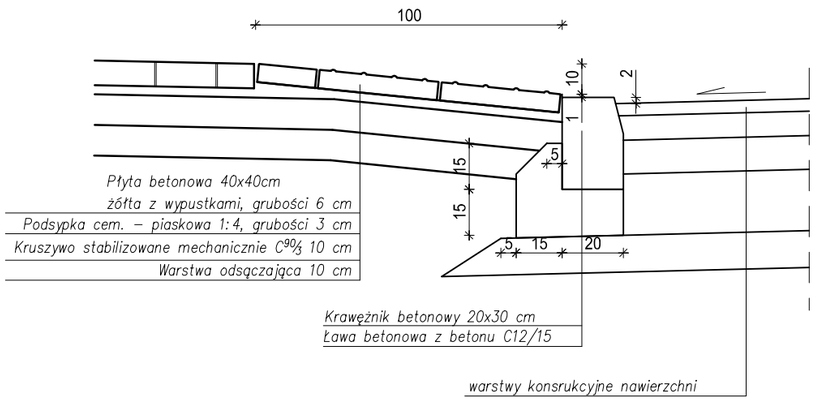

Obrzeże betonowe 8x30x100

skala 1:20

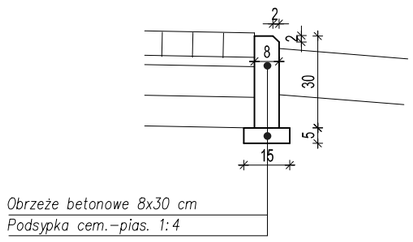

Inwestor: Powiat Piaseczyński, ul. Chyliczkowska 14, 05-500 Piaseczno		Zamawiający: Gmina Piaseczno, ul. Kościuszki 5, 05-500 Piaseczno		
Biuro projektowe: BIURO PROJEKTOWO–KONSULTINGOWE EUROSTRADA Sp. z o.o. 05-510 Konstancin Jeziorna, ul. Przyjacielska 2C, Chylice tel. (22) 644-87-62, e-mail: biuro@eurostrada.pl				
Nazwa obiektu: Rozbudowa skrzyżowania drogi powiatowej nr 2839W - ulicy Gościniec, z drogą gminną - ul. Rybną, w miejscowości Wola Gołkowska				Adres obiektu: woj. mazowieckie pow. piaseczyński gm. Piaseczno
Branża DROGI		Etap: Projekt wykonawczy		
Funkcja w zespole:	Imię i Nazwisko	Specjalność	Nr uprawnień	Podpis
Projektant:	Wojciech Parciński	drogi	Wa-836/94	
Opracował:	Daniel Kopyt	drogi		D. Kopyt
Sprawdzający:	Robert Twardowski	drogi	MAZ/0359/POOD/08	
Nazwa rysunku: Detale		Rewizja 01		Skala: 1:20
		Data: 11.2015		Nr rys.: 8.7