## *Droga powiatowa nr 2839W (ul. Gościniec) odc.1*

**klasa techniczna Z**
**prędkość projektowa Vp = 40 km/h**
**kategoria ruchu KR4**
**obciążenie 100 kN/oś**

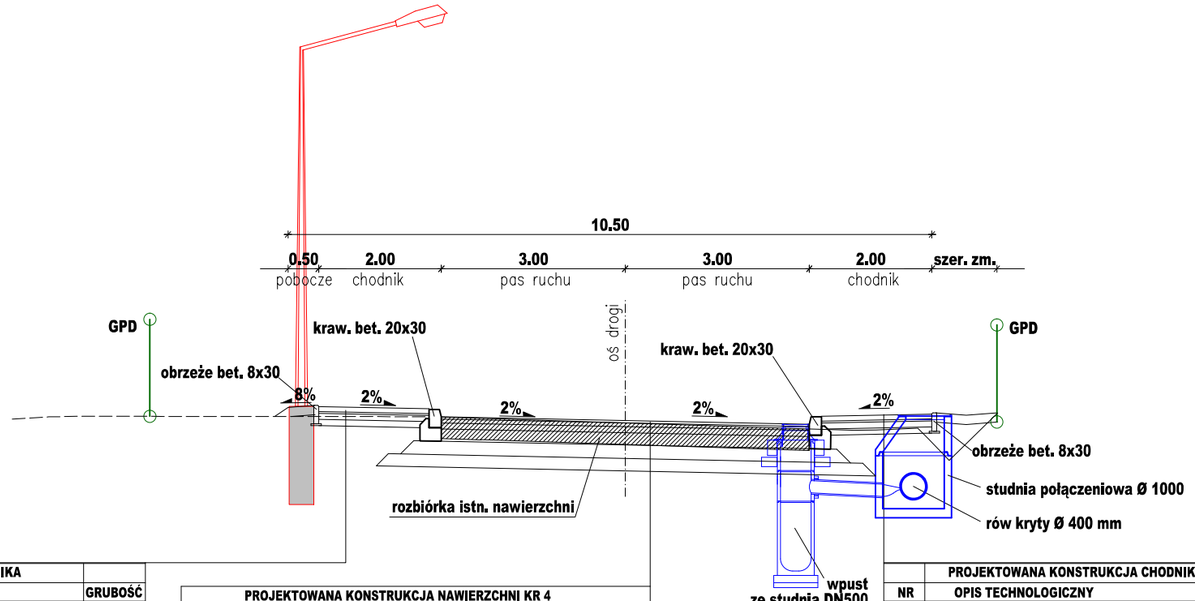


| | PROJEKTOWANA KONSTRUKCJA CHODNIKA | |
|---|---|---|
| NR | OPIS TECHNOLOGICZNY | GRUBOŚĆ |
| 1 | warstwa z kostki betonowej | 8 cm |
| 2 | podsypka cementowo-plaskowa 1:4 | 4 cm |
| 3 | kruszywo łamane stabilizowane mechanicznie 0/31.5, C90/3 | 10 cm |
| 4 | warstwa odsączająca | 10 cm |

| | PROJEKTOWANA KONSTRUKCJA NAWIERZCHNI KR 4 | |
|---|---|---|
| NR | OPIS TECHNOLOGICZNY | GRUBOŚĆ |
| 1 | warstwa ścieralna AC 11S | 4 cm |
| 2 | warstwa wiążąca AC 16W | 6 cm |
| 3 | podbudowa zasadnicza AC 22P | 10 cm |
| 4 | podbudowa pomocnicza z mieszanki niezwiązanej z kruszywem 0/31.5, C90/3 (E2=160MPa) | 20 cm |
| 5 | warstwa mrozoochronna z mieszanki zwiazanej cementem C1.5/2 (E2=100MPa) | 22 cm |
| 6 | warstwa ulepszonego podłoża z gruntu stabilizowanego spoiwem hydraulicznym C0.4/0.5 (E2=50MPa) | 20cm |

| | PROJEKTOWANA KONSTRUKCJA CHODNIKA | |
|---|---|---|
| NR | OPIS TECHNOLOGICZNY | GRUBOŚĆ |
| 1 | warstwa z kostki betonowej | 8 cm |
| 2 | podsypka cementowo-plaskowa 1:4 | 4 cm |
| 3 | kruszywo łamane stabilizowane mechanicznie 0/31.5, C90/3 | 10 cm |
| 4 | warstwa odsączająca | 10 cm |

## *Droga powiatowa nr 2839W (ul. Gościniec) odc.2*

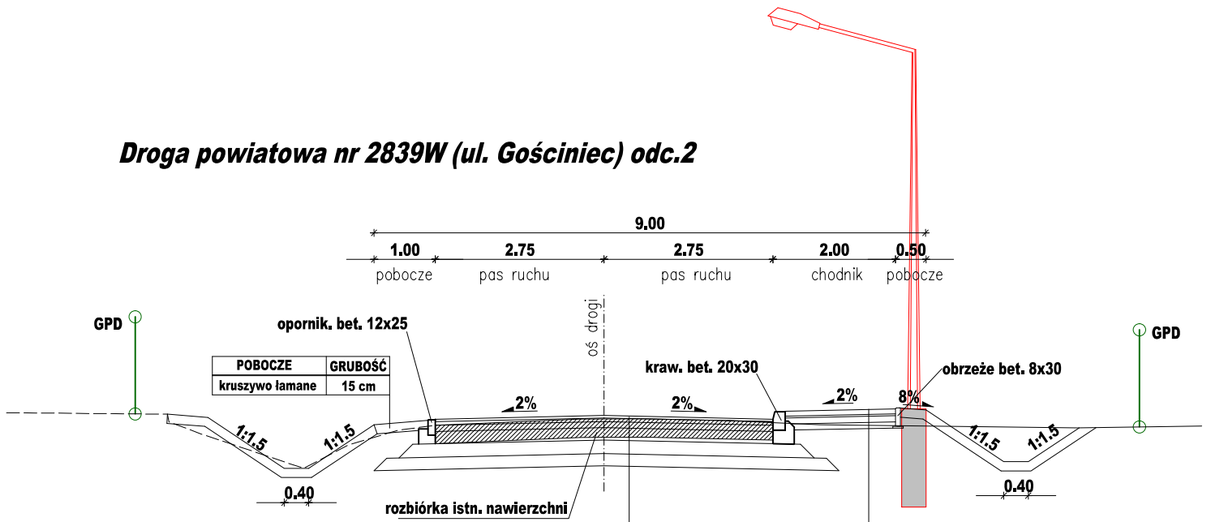


| POBOCZE | GRUBOŚĆ |
|---|---|
| kruszywo łamane | 15 cm |

| | PROJEKTOWANA KONSTRUKCJA NAWIERZCHNI KR 4 | |
|---|---|---|
| NR | OPIS TECHNOLOGICZNY | GRUBOŚĆ |
| 1 | warstwa ścieralna AC 11S | 4 cm |
| 2 | warstwa wiążąca AC 16W | 6 cm |
| 3 | podbudowa zasadnicza AC 22P | 10 cm |
| 4 | podbudowa pomocnicza z mieszanki niezwiązanej z kruszywem 0/31.5, C90/3 (E2=160MPa) | 20 cm |
| 5 | warstwa mrozoochronna z mieszanki zwiazanej cementem C1.5/2 (E2=100MPa) | 22 cm |
| 6 | warstwa ulepszonego podłoża z gruntu stabilizowanego spoiwem hydraulicznym C0.4/0.5 (E2=50MPa) | 20cm |

| | PROJEKTOWANA KONSTRUKCJA CHODNIKA | |
|---|---|---|
| NR | OPIS TECHNOLOGICZNY | GRUBOŚĆ |
| 1 | warstwa z kostki betonowej | 8 cm |
| 2 | podsypka cementowo-piaskowa 1:4 | 4 cm |
| 3 | kruszywo łamane stabilizowane mechanicznie 0/31.5, C90/3 | 10 cm |
| 4 | warstwa odsączająca | 10 cm |

Inwestor: Powiat Piaseczyński
ul. Chyliczkowska 14
05-500 Piaseczno

Zamawiający: Gmina Piaseczno
ul. Kościuszki 5
05-500 Piaseczno

Biuro projektowe:
BIURO PROJEKTOWO–KONSULTINGOWE
EUROSTRADA Sp. z o.o.
05-510 Konstancin Jeziorna, ul. Przyjacielska 2C, Chylice
tel. (22) 644-87-62, e-mail: biuro@eurostrada.pl

Nazwa obiektu:
Rozbudowa skrzyżowania
drogi powiatowej nr 2839W - ul. Gosciniec
z drogą gminną - ul. Rybną
w miejscowości Wola Gołkowska

Adres obiektu:
woj. mazowieckie
pow. piaseczyński
gm. Piaseczno

Branża: DROGI
Etap: Projekt wykonawczy

| Funkcja w zespole: | Imię i Nazwisko | Specjalność | Nr uprawnień | Podpis |
|---|---|---|---|---|
| Projektant: | Wojciech Parciński | drogi | Wa-836/94 | |
| Opracował: | Daniel Kopyt | drogi | | D. Kopyt |
| Sprawdzający: | Robert Twardowski | drogi | MAZ/0359/POOD/08 | |

Nazwa rysunku:
Przekroje normalne

Rewizja 01
Data: 10.2015
Skala: 1:100
Nr rys. : 3.1