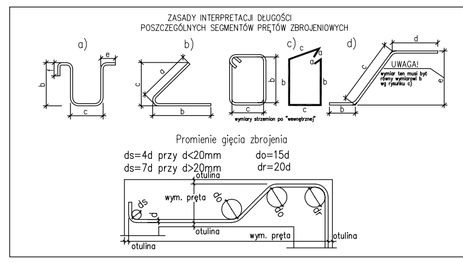

MATERIAŁY/MATERIALS STAL/STEEL RB500W

STROPY/SLABS	
Beton/Concrete	B37
Otulina/Concrete Cover	2cm
SŁUPY/COLUMNS	
Beton/Concrete	
Otulina/Concrete Cover	
ŚCIANY/WALLS	
Beton/Concrete	
Otulina/Concrete Cover	

BELKI/BEAM	
Beton/Concrete	B37
Otulina/Concrete Cover	3cm
FUNDAMENT/FOUNDATION	
Beton Wodoszczelny Watertight Concrete	
Otulina/Concrete Cover	

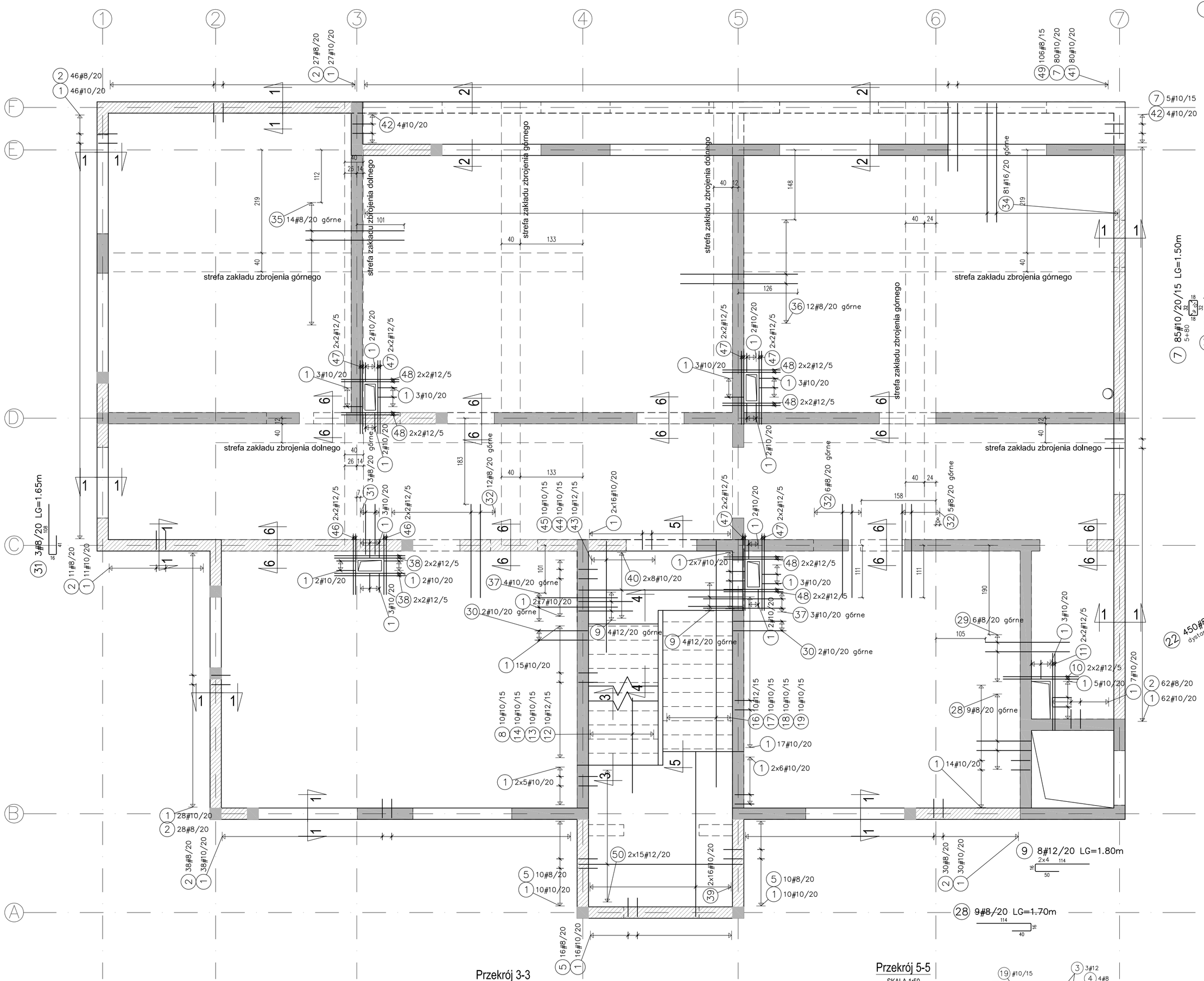

1 458#10/20 LG=0.95m
14+2x6+2x5+15+17+2x10+2x16+2x2x7+8x2+8x3+62+27+16+5+7+30+38+28+11+46

2 242#8/20 LG=1.05m
62+27+46+11+26+38+30

34 81#16/20 LG=3.25m

42 8#10/20 LG=0.95m
2x4

7 85#10/20/15 LG=1.50m
5+80

49 106#8/15 LG=1.35m

KIERUNKI UKŁADZENIA WARSTW ZBROJENIA

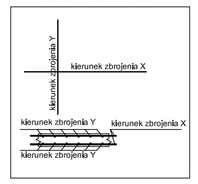

Przekrój 1-1
SKALA 1:50

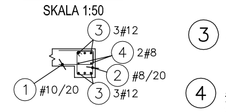

Przekrój 2-2
SKALA 1:50

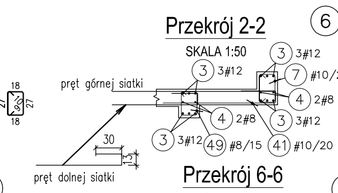

Przekrój 6-6
SKALA 1:50

3 #12 mbiez.=546.00m
zaklad=50cm
mbiez.

4 #8 mbiez.=194.00m
zaklad=40cm
mbiez.

6 #12 mbiez.=105.00m
zaklad=50cm
mbiez.

15 52#8 L=1.45m
2x2x1.3
145

41 80#10/20 L=1.85m
130

5 125#8/20 LG=0.85m
16+2x10+5x6+2x8+43

SIATKA ZBROJENIA PODSTAWOWEGO DOLNEGO I GÓRNEGO DLA PŁYTY STROPU GRUBOŚCI 18 i 20cm

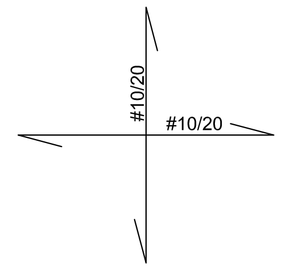

ZUŻYCIE STALI ZBROJENIOWEJ NA WYKONANIE SIATKI DOLNEJ ZBROJENIA PODSTAWOWEGO STROPU

23 #10 mbiez.=5825.00m
zaklad=40cm
mbiez.

ZAKŁADY PRĘTÓW WYKONAĆ NA DŁUGOŚĆ 40cm STREFY ZAKŁADÓW ZAZNACZONO NA RZUCIE

DETAL ZBROJENIA NAROŻNIKÓW BELEK

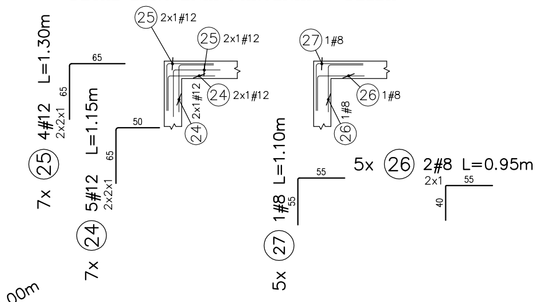

DETAL DOZBROJENIA OTWORÓW

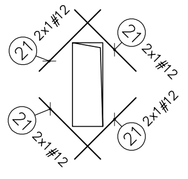

Przekrój 3-3
SKALA 1:50

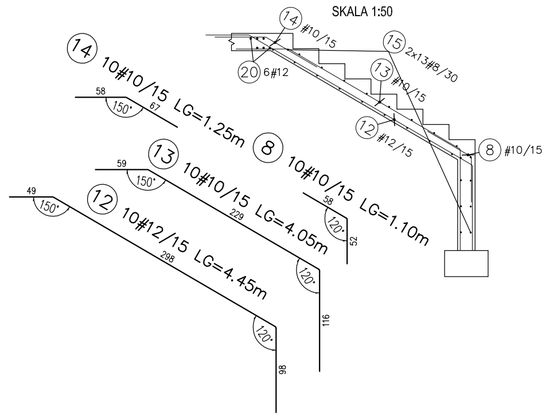

Przekrój 4-4
SKALA 1:50

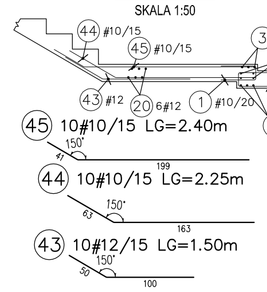

Przekrój 5-5
SKALA 1:50

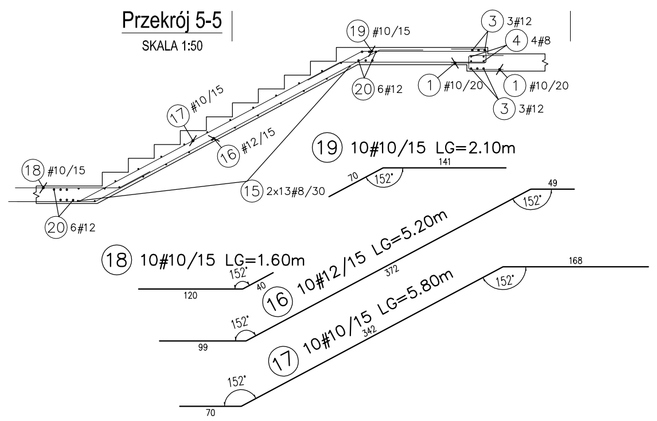

Wykaz stali

POZ.	ø[mm]	Szt.	L[m]	8	10	12	16	UWAGI...
1	10	458	0.95		435.10			patrz rysunek
2	8	242	1.05	254.10				patrz rysunek
3	12	1	mb=546.00			546.00		mb
4	8	1	mb=194.00	194.00				mb
5	8	125	0.85	106.25				patrz rysunek
6	12	1	mb=105.00			105.00		mb
7	10	85	1.50		127.76			patrz rysunek
8	10	10	1.10		10.99			patrz rysunek
9	12	8	1.80			14.39		patrz rysunek
10	12	4	1.60			6.40		pret prosty
11	12	4	1.65			6.60		pret prosty
12	12	10	4.45			44.54		patrz rysunek
13	10	10	4.05		40.46			patrz rysunek
14	10	10	1.25		12.48			patrz rysunek
15	8	52	Lsr1.45	75.40				patrz rysunek
16	12	10	5.20			51.99		patrz rysunek
17	10	10	5.80		57.97			patrz rysunek
18	10	10	1.60		16.00			patrz rysunek
19	10	10	2.10		21.03			patrz rysunek
20	12	12	3.50			42.00		pret prosty
21	12	40	1.00			40.00		pret prosty
22	8	450	Lsr1.00	450.00				patrz rysunek
23	10	1	mb=5825.00		5825.00			mb
24	12	35	Lsr1.15			40.25		patrz rysunek
25	12	28	Lsr1.30			36.40		patrz rysunek
26	8	10	Lsr0.95	9.50				patrz rysunek
27	8	5	Lsr1.10	5.50				patrz rysunek
28	8	9	1.70	15.34				patrz rysunek
29	8	6	1.80	10.79				pret prosty
30	10	4	1.05		4.22			pret prosty
31	8	3	1.65	4.94				patrz rysunek
32	8	23	2.00	46.09				pret prosty
33	8	7	2.60	18.17				pret prosty
34	16	81	3.25				262.93	patrz rysunek
35	8	14	2.10	29.44				pret prosty
36	8	12	2.50	29.99				pret prosty
37	10	7	1.70		11.91			pret prosty
38	12	8	1.50			12.00		pret prosty
39	10	32	3.50		111.97			pret prosty
40	10	16	3.50		56.00			pret prosty
41	10	80	1.85		148.00			patrz rysunek
42	10	8	0.95		7.60			patrz rysunek
43	12	10	1.50			15.03		patrz rysunek
44	10	10	2.25		22.51			patrz rysunek
45	10	10	2.40		23.96			patrz rysunek
46	12	8	1.25			9.96		pret prosty
47	12	24	1.55			37.20		pret prosty
48	12	24	1.25			30.00		pret prosty
49	8	106	1.35	143.42				patrz rysunek
50	12	30	3.50		105.00			pret prosty
			[m]	1392.93	6932.95	1142.76	262.93	suma dlugosci
			[kg/m]	0.395	0.617	0.888	1.58	ciezar jedn.
			[kg]	550.21	4277.63	1014.77	415.42	ciezar sum.
			[kg]			6258.04		ciezar calk.

UWAGA:
1. SPRAWDZIĆ WYMIARY W NATURZE.
2. SPRAWDZIĆ ZGODNOŚĆ RYSUNKÓW BRANŻOWYCH.
3. PRZED WYKONANIEM STROPU ZREALIZOWAĆ WSZYSTKIE ELEMENTY STANOWIĄCE PODPARCIE DLA PŁYTY.
4. BETON KONSTRUKCYJNY NISKO-SKURCZOWY (MIESZANKA BETONOWA ZAPROJEKTOWANA NA BAZIE CEMENTÓW NISKOKALORYCZNYCH O JAK NAJMNIEJSZYM CIEPLE HYDRATACJI CEMENTU - MINIMALNYM SKURCZU POCZĄTKOWYM).
5. IZOLACJE WYKONAĆ ZGODNIE Z DETALAMI ARCHITEKTONICZNYMI.
6. ELEMENTY KONSTRUKCYJNE WYKONAĆ Z BETONU B37 I STALI AIIIN. STAL PROFILOWA S235.
7. W SPRAWACH NIE OKREŚLNYCH DOKUMENTACJĄ OBOWIĄZUJĄ:
- WARUNKI TECHNICZNE WYKONYWANIA I ODBIORU ROBÓT BUDOWLANO-MONTAŻOWYCH (WG MINISTERSTWA TRANSPORTU, BUDOWNICTWA I GOSPODARKI MORSKIEJ ORAZ NSTYTUTU TECHNIKI BUDOWLANEJ)
- NORMY POLSKIEGO KOMITETU NORMALIZACYJNEGO (P.K.N.)
- INSTRUKCJE, WYTYCZNE, ŚWIADECTWA DOPUSZCZENIA, ATESTY INSTYTUTU TECHNIKI BUDOWLANEJ
- INSTRUKCJE, WYTYCZNE I WARUNKI TECHNICZNE PRODUKTÓW I DOSTAWCÓW MATERIAŁÓW BUDOWLANO-INSTALACYJNYCH
- PRZEPISY TECHNICZNE INSTYTUCJI KONTROLUJĄCYCH JAKOŚĆ MATERIAŁÓW I WYKONYWANYCH ROBÓT

Jedn. projektowa: VCR — Pracownia Projektowa
Violetta Piękoś-Kwiecińska
ul. Tytoniowa 24 m 38, 04–228 Warszawa
tel. 608 379 421

Inwestor: POWIAT PIASECZYŃSKI
STAROSTWO POWIATOWE W PIASECZNIE
05–500 PIASECZNO, UL. OHUCZKOWSKA 14

Temat: PRZEBUDOWA I ROZBUDOWA BUDYNKU ZS nr 2 imienia EMILII PLATER

Adres: ZESPÓŁ SZKÓŁ NR 2 im. EMILII PLATER
Aleja Brzóz 26, 05–500 Piaseczno

Zespół projektowy:
Projektant:
mgr inż. Iwona Pasretnak upr. nr MAZ/0044/POOK/07

Sprawdzający:
mgr inż.arch. V.Piękoś –Kwiecińska upr. nr 356/92

Branża:	Konstrukcja		
Stadium:	Projekt budowlany		
Nazwa rysunku:	Strop parteru. Zbrojenie.		
Data: 05.2016	Skala: 1:50	Nr rysunku:	KR - 2