Ściek skarpowy
skala 1:20

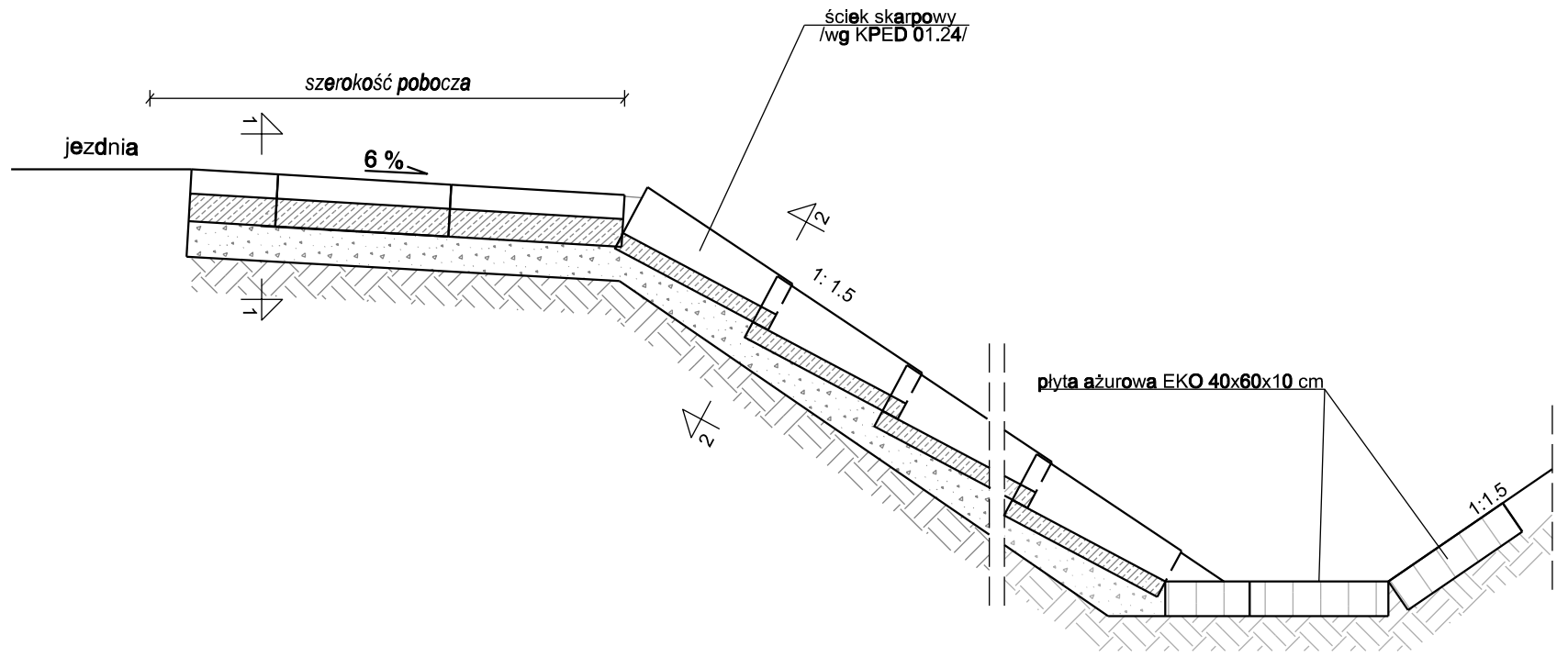

"A" Zakończenie jezdni z krawężnikiem
skala 1:20

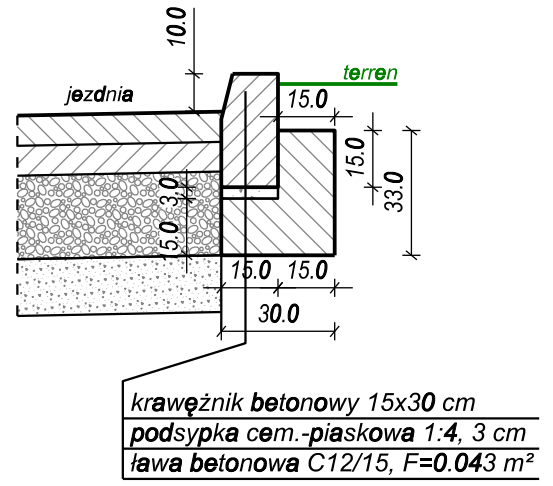

"B" Krawężnik obniżony na połączeniu jezdni
skala 1:20

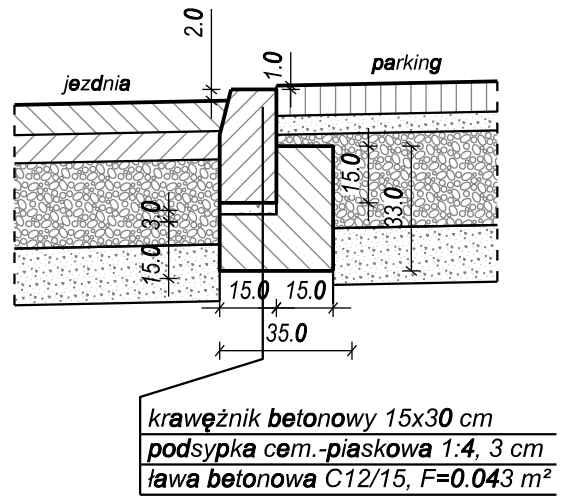

"C" Połączenie/ zakończenie zieleńca z chodnikiem
skala 1:20

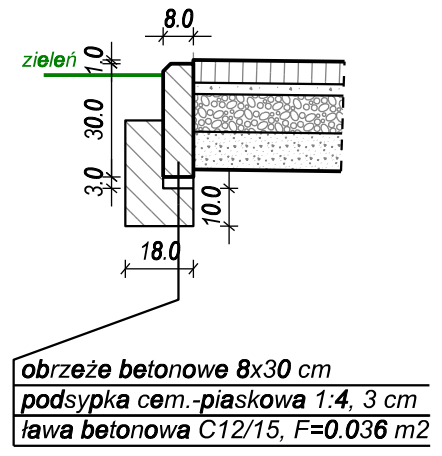

"G" Schemat połączenia istniejącej nawierzchni z projektowną ścieżką rowerową
skala 1:10

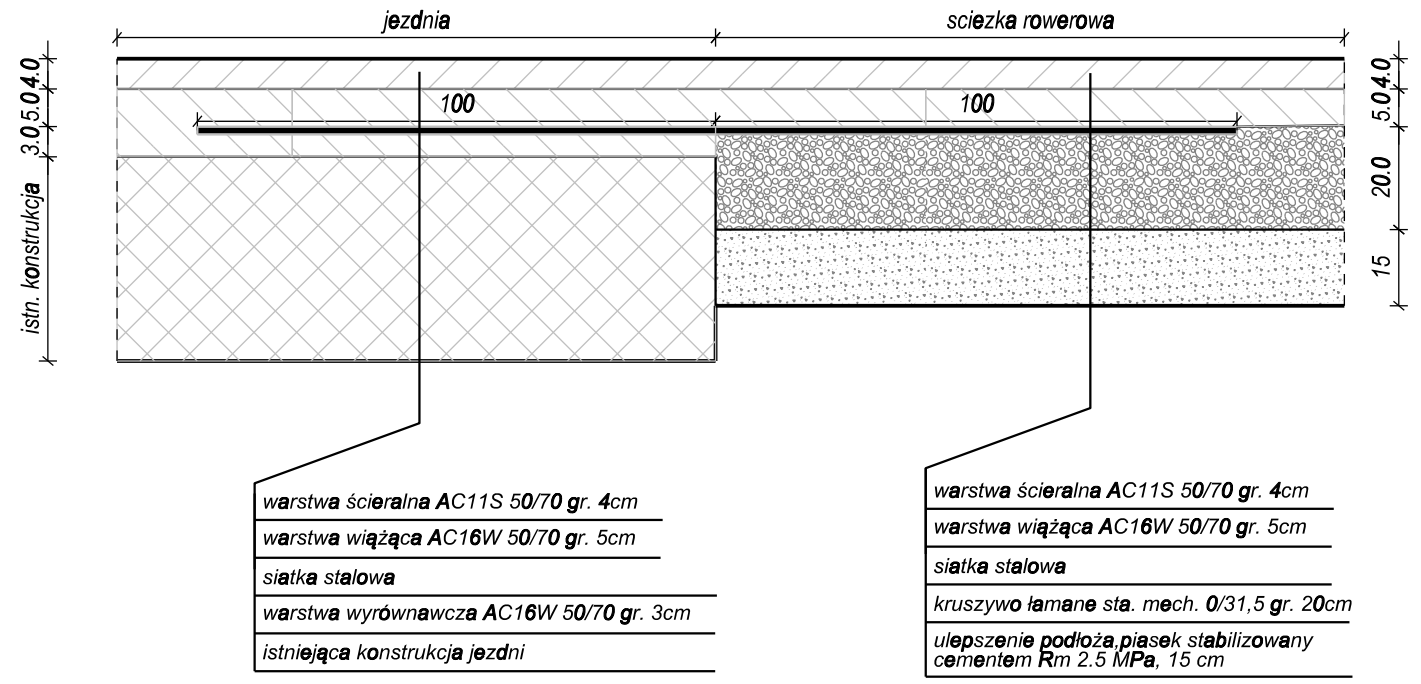

przekrój 1 - 1
korytko ściekowe

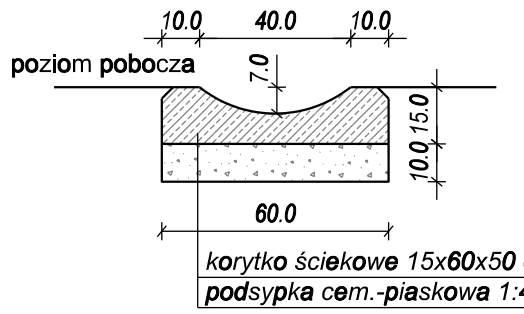

przekrój 2 - 2
KPED 01.24

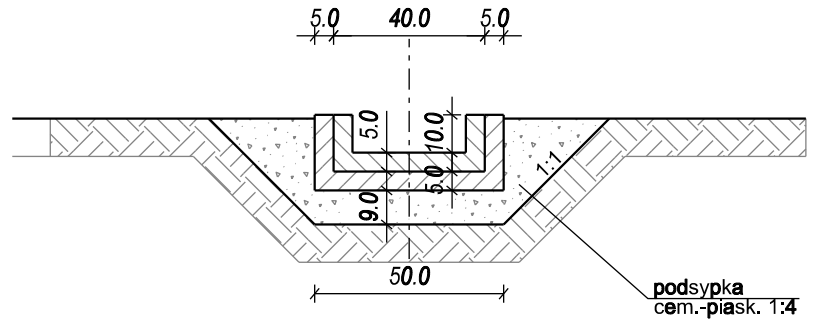

"D" Połączenie/ zakończenie zieleńca z chodnikiem
skala 1:20

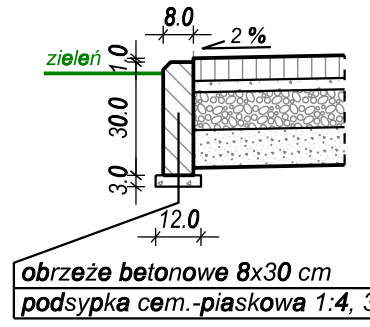

"E" Opornik betonowy na połączeniu parkingu
skala 1:20

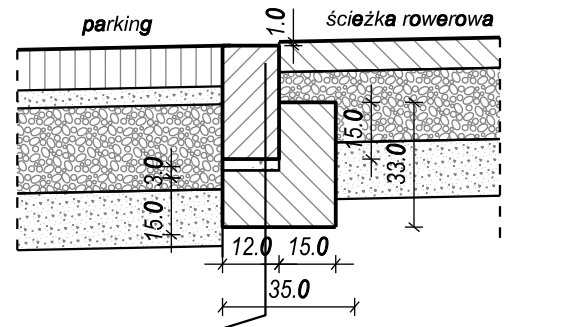

"F" Krawężnik kamienny trapezowy na połączeniu jezdni i wyspy ronda
skala 1:20

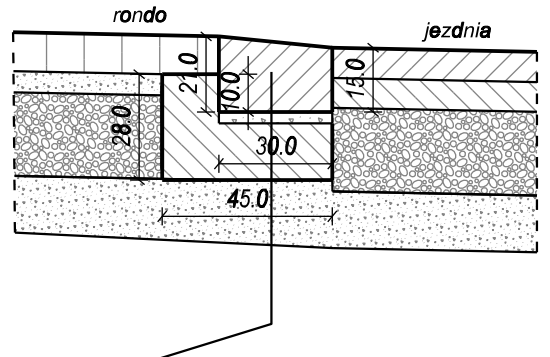

AR-DROG	AR-DROG Biuro Projektowe ul. Magnacka 5 lok 103 02-496 Warszawa					
INWESTOR	ZARZĄD POWIATU PIASECZYŃSKIEGO ul. Chyliczkowska 14 05-500 Piaseczno					
TYTUŁ OPRACOWANIA	„Przebudowa drogi powiatowej nr 2802W na odcinku od Bielawy do Okrzeszyna wraz z rozbudową skrzyżowania z drogą powiatową nr 2803W - w tym wykonanie dokumentacji".					
OBIEKT	DROGA POWIATOWA NR 2802W I 2803W				STADIUM PW	BRANŻA DROGI
NAZWA RYSUNKU	SZCZEGÓŁY KONSTRUKCYJNE				SKALA 1:20	NR RYS. 5.1
BRANŻA	FUNKCJA	ZESPÓŁ PROJEKTOWY	NR UPRAWNIEŃ	SPECJALNOŚĆ	PODPIS	DATA
Drogi	Projektant	mgr inż. Grzegorz Muchalski	206/DOS/05	Drogowa		12.2017
Drogi	Sprawdzający	mgr inż. Tomasz Krasuski	SLK/5595/PWBD/15	Drogowa		12.2017