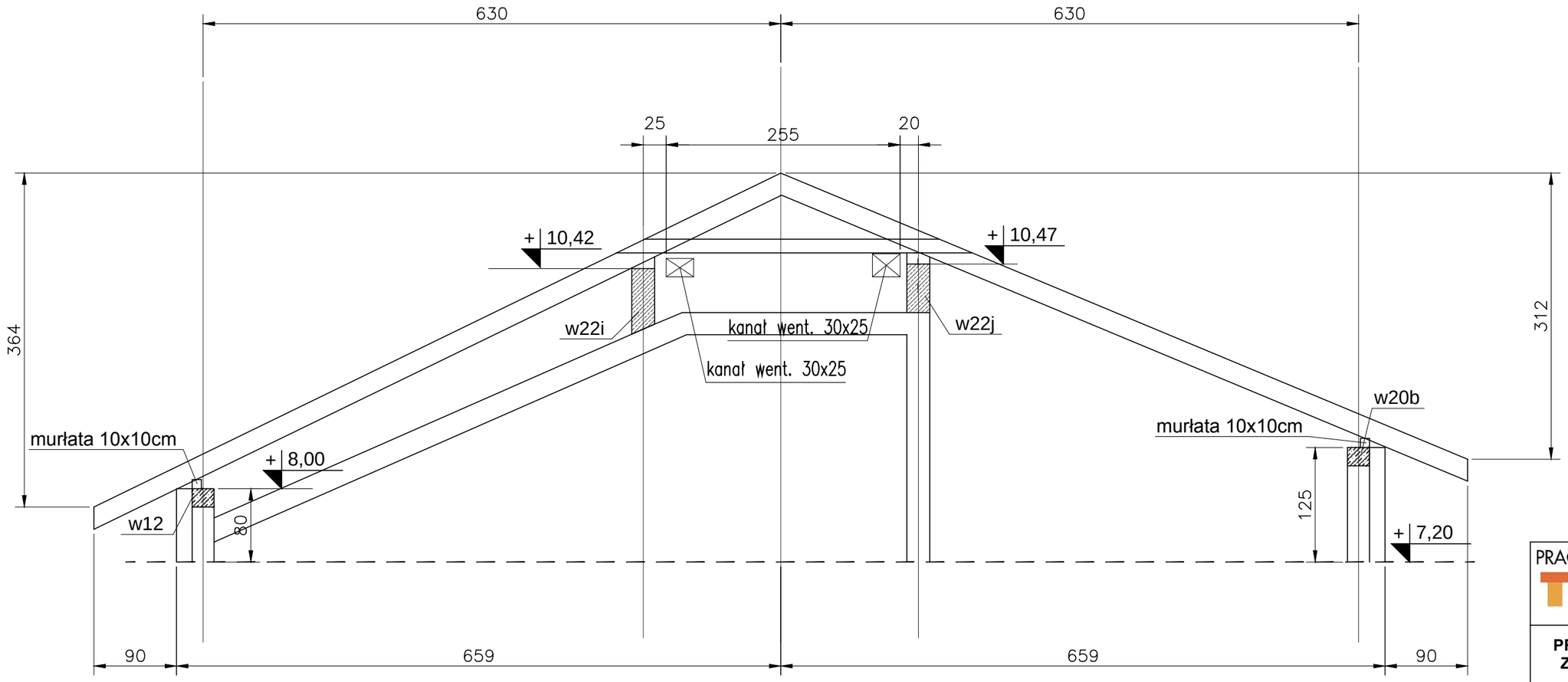

UWAGI:

– Przed wykonaniem zapoznać się z opisem technicznym.
– Projekt rozpatrywać łącznie z projektem architektury i projektami branżowymi.
– Przed wykonaniem porównać wszystkie wymiary z projektami branżowymi i projektem architektury, oraz z sytuacją istniejącą – ewentualnie dostosować.
– Elementy żelbetowe według rysunków szczegółowych.
– Elementy stalowe według rysunków szczegółowych.
– Krokwie oparte na belkach stalowych w osiach środkowych, oraz na ścianach zewnętrznych.
– Część środkową stężyć deskami o grubości 2,5cm. Deski nabijać jedną z jednej, a drgą z drugiej strony słupka. W miejscu krzyzowania się desek umieścić przekładkę o grubości słupka.

Przekroje cz. E.

Przekrój E1

PRACOWNIA ARCHITEKTONICZNA
TEAM Projekt

PRZEBUDOWA Z ROZBUDOWĄ Z.S.S. w Pęcherach - Łbiskach modernizacja cz. II.

ADRES INWESTYCJI:
ul. Bolesława Chrobrego 83
Pęchery - Łbiska

INWESTOR:
Starostwo Powiatowe w Piasecznie
ul. Chyliczkowska 14, 05-500 Piaseczno

FAZA: BUDOWLANO-WYKONAWCZY

BRANŻA: KONSTRUKCJA

DATA: 10.11.2016

PROJEKTOWAŁ:	PODPIS
mgr inż. Sławomir Pucek upr. bud. 19/00/DUW	
OPRACOWAŁ:	
inż. Adrian Bąk	
mgr inż. Monika Pożyczka	
SPRAWDZAJĄCY:	
inż. Paweł Nasierowski LUB/0068/POOK/09	

TREŚĆ RYSUNKU:
Przekroje cz. E. Przekrój E1.

SKALA:	NR RYS.:
1:50	**K08a**