Kondygnacja poddasza cz. D.

Trzpienie żelbetowe cz. 1.

Trzpień T1
10 szt.

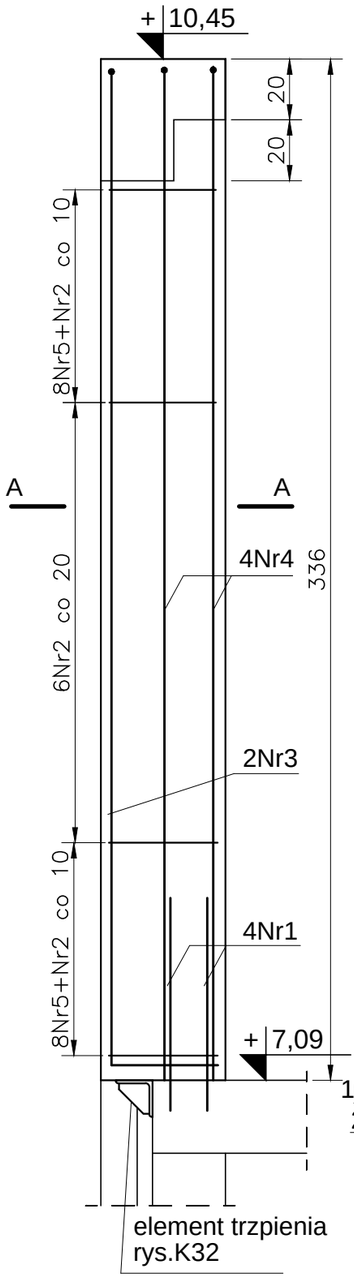

Trzpień T2
3 szt.

Przekrój "B"

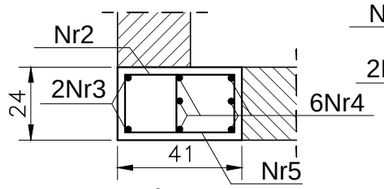

Trzpień T2'
1 szt.

Przekrój "B' "

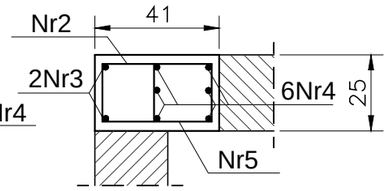

Uwagi:
– Dla trzpienia T2 oraz T2' przekrój pionowy analogicznie jak T1.

Trzpień T16
1 szt.

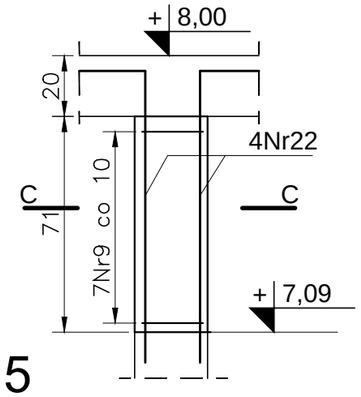

Trzpień T21
1 szt.

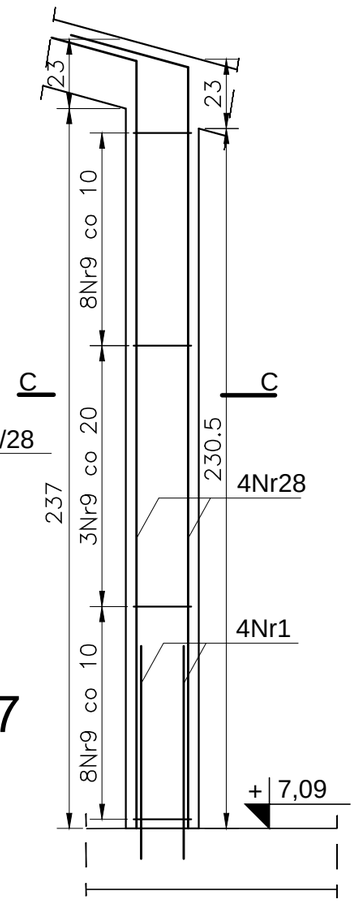

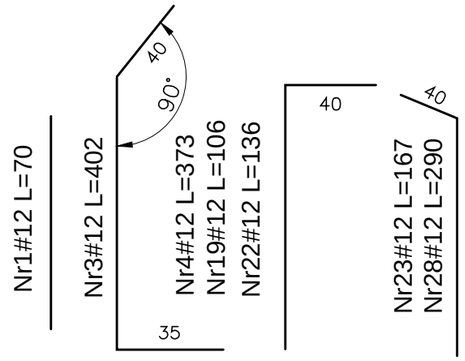

Trzpień T14
1 szt.

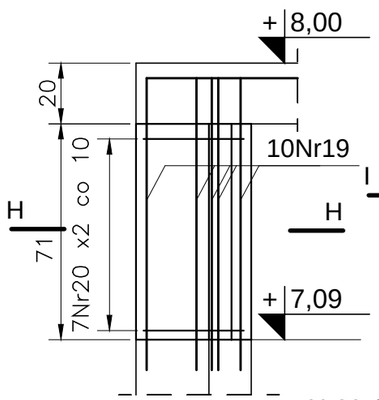

Trzpień T15
1 szt.

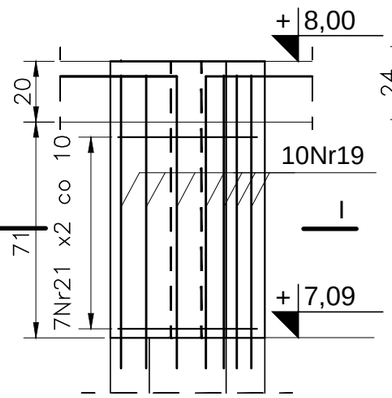

Przekrój "C"

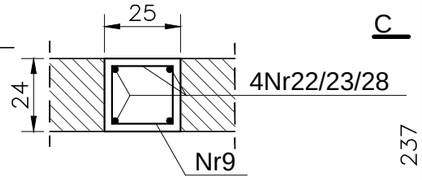

Nr9 Ø6 L=90

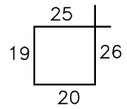

Trzpień T17
1 szt.

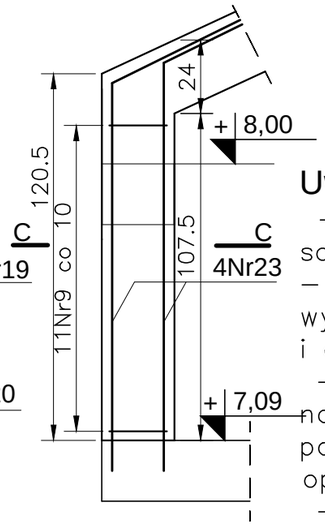

Nr20 Ø6 L=115

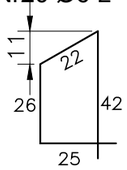

Przekrój "H"

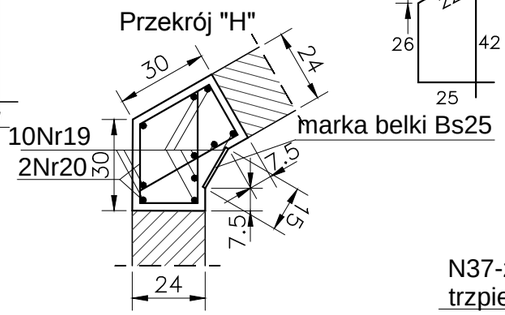

Przekrój "I"

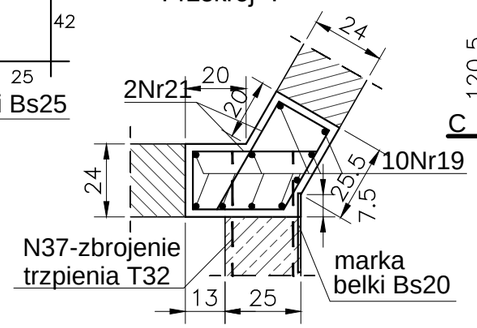

Przekrój "A"

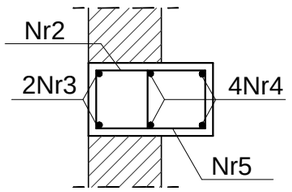

Nr2 Ø6 L=120

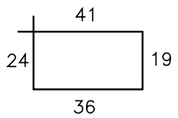

Nr5 Ø6 L=90

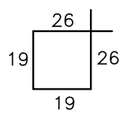

Nr21 Ø6 L=120

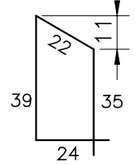

Uwagi:
– Rozmieszczenie trzpieni wg. schematu konstrukcji poddasza.
– Przed wykonaniem wszystkie wymiary sprawdzać z naturą i ewentualnie dostosować.
– Pręty Nr1, 19, 22, 23 wklejać na głębokość min. 10 cm za pomocą kotwy chemicznej wg. opsu.
– Przed zabetonowniem trzpieni umieścić marki belek.
– Trzpienie T15 i T32 wykonywać i betonować jednocześnie.

Beton C20/25
Stal (St0S) A0 - Ø
(BSt500) A-IIIN- #
otulina 2,5cm

PRACOWNIA ARCHITEKTONICZNA
TEAM Projekt

PRZEBUDOWA Z ROZBUDOWĄ Z.S.S. w Pęcherach - Łbiskach modernizacja cz. II.

ADRES INWESTYCJI:
ul. Bolesława Chrobrego 83
Pęchery - Łbiska

INWESTOR:
Starostwo Powiatowe w Piasecznie
ul. Chyliczkowska 14, 05-500 Piaseczno

FAZA: BUDOWLANO-WYKONAWCZY

BRANŻA: KONSTRUKCJA

DATA: 10.11.2016

PROJEKTOWAŁ:	PODPIS
mgr inż. Sławomir Pucek upr. bud. 19/00/DUW	
OPRACOWAŁ:	
inż. Adrian Bąk	
mgr inż. Monika Pożyczka	
SPRAWDZAJĄCY:	
inż. Paweł Nasierowski LUB/0068/POOK/09	

TREŚĆ RYSUNKU:
Kondygnacja poddasza cz. D.
Trzpienie żelbetowe cz.1.

SKALA:	NR RYS.:
1:20	**K24a**