Kondygnacja piętra cz.D.
Nadproże żelbetowe.

Nadproże N7

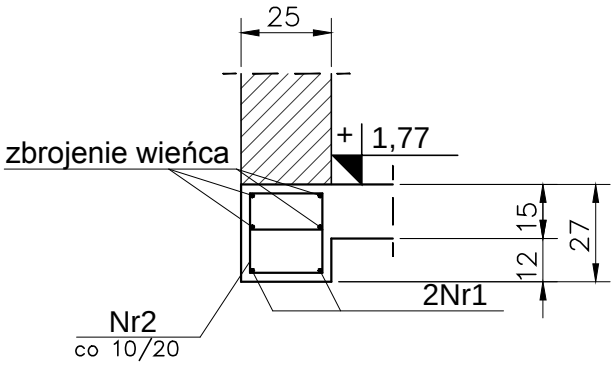

Beton C20/25
Stal (St0S) A0 - Ø
(BSt500) A-IIIN- #
otulina 2,5cm

Nr1 #12 L=195

Nr2 Ø6 L=95

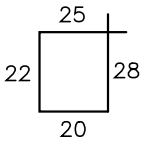

Uwagi:
- Przed wykonaniem zapoznać się z opisem technicznym.
- Przed wykonaniem wszystkie wymiary sprawdzać z naturą i ewentualnie dostosować.
- Lokalizacja nadproży według schematu konstrukcji.
- W nadprożach przy podporach na odcinku 1/5 rozpiętości zagęścić strzemiona.
- Oparnie na ścianach min. 20 cm.

PRACOWNIA ARCHITEKTONICZNA
TEAM Projekt

PRZEBUDOWA Z ROZBUDOWĄ Z.S.S. w Pęcherach - Łbiskach modernizacja cz. II.

ADRES INWESTYCJI:
ul. Bolesława Chrobrego 83
Pęchery - Łbiska

INWESTOR:
Starostwo Powiatowe w Piasecznie
ul. Chyliczkowska 14, 05-500 Piaseczno

FAZA: BUDOWLANO-WYKONAWCZY

BRANŻA: KONSTRUKCJA

DATA: 10.11.2016

PROJEKTOWAŁ:	PODPIS
mgr inż. Sławomir Pucek upr. bud. 19/00/DUW	
OPRACOWAŁ:	
inż. Adrian Bąk	
mgr inż. Monika Pożyczka	
SPRAWDZAJĄCY:	
inż. Paweł Nasierowski LUB/0068/POOK/09	

TREŚĆ RYSUNKU:
Kondygnacja piętra cz. D.
Nadproże żelbetowe N7.

SKALA:	NR RYS.:
1:20	**K81**