PRZEKRÓJ A - A

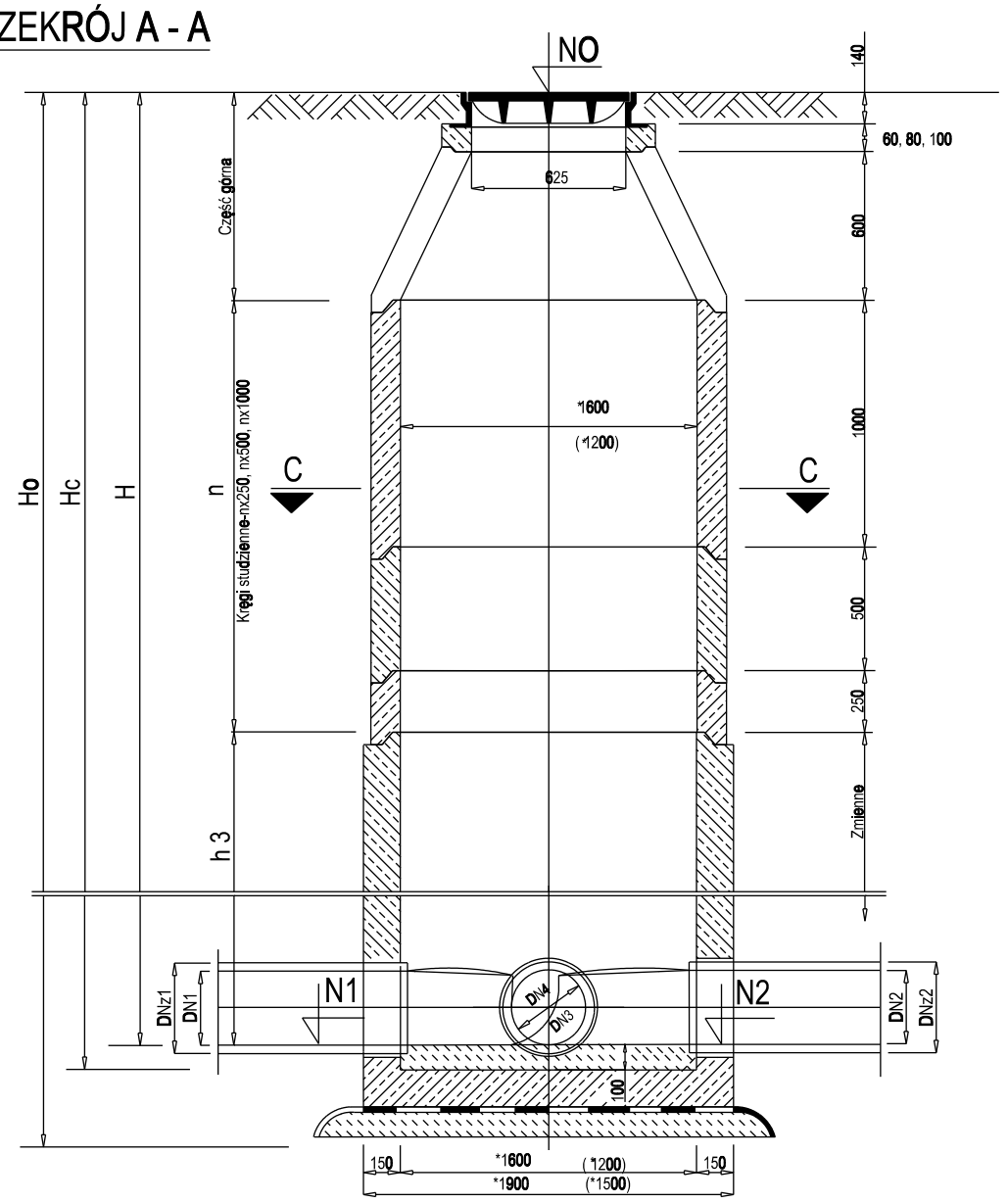

PRZEKRÓJ B - B

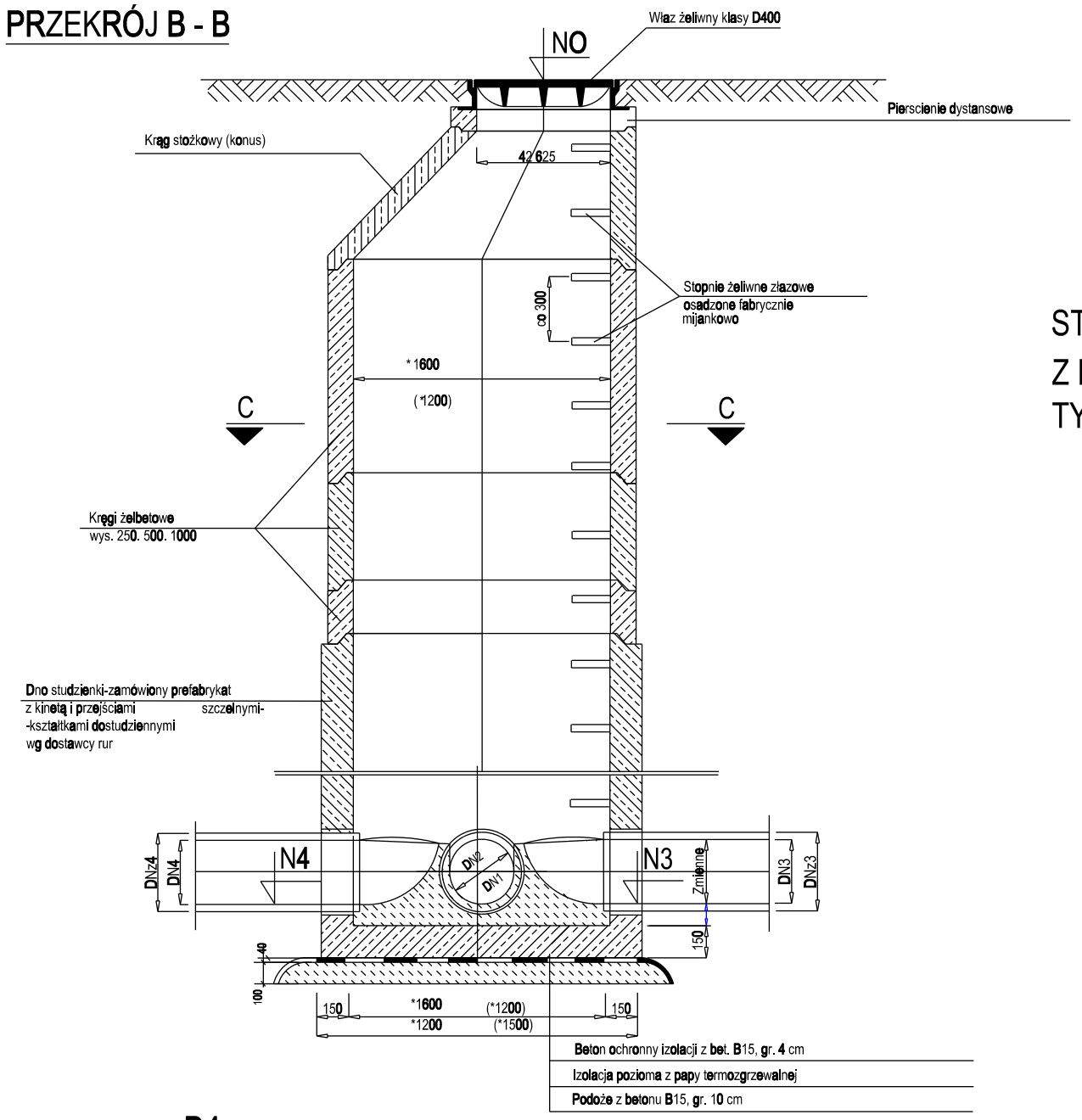

BETON B- 45

STUDZIENKA KANALIZACYJNA Z ELEMENTÓW PREFABRYKOWANYCH TYPU BS *1600 (1200)

SKALA 1:25

PRZEKRÓJ C - C

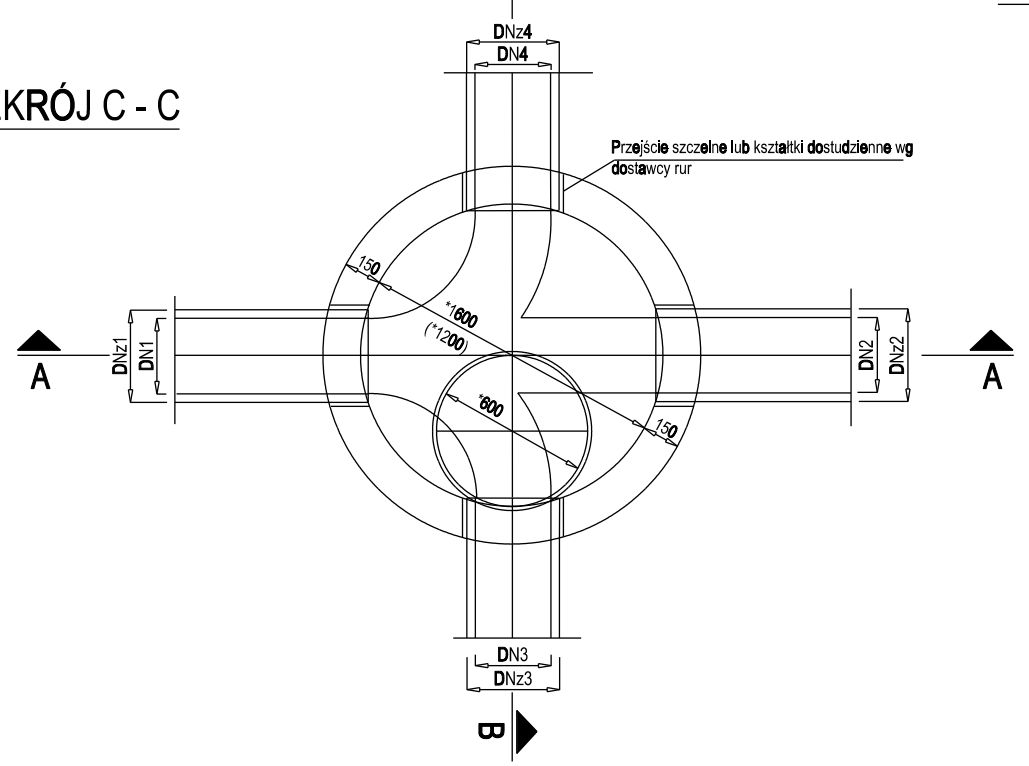

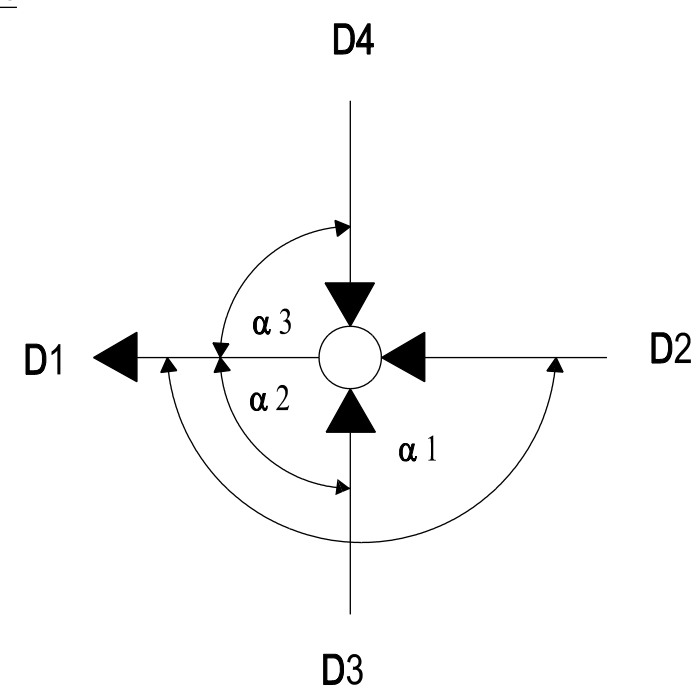

AR-DROG

AR-DROG Biuro Projektowe
ul. Magnacka 5 lok 103
02-496 Warszawa

INWESTOR		ZARZĄD POWIATU PIASECZYŃSKIEGO ul. Chyliczkowska 14 05-500 Piaseczno				
TYTUŁ OPRACOWANIA		„Przebudowa drogi powiatowej nr 2802W na odcinku od Bielawy do Okrzeszyna wraz z rozbudową skrzyżowania z drogą powiatową nr 2803W - w tym wykonanie dokumentacji".				
OBIEKT		DROGA POWIATOWA NR 2802W I 2803W			STADIUM PB	BRANŻA SANITARNA
NAZWA RYSUNKU		SZCZEGÓŁY KONSTRUKCYJNE KD			SKALA 1:25	NR RYS. 7.1
BRANŻA	FUNKCJA	ZESPÓŁ PROJEKTOWY	NR UPRAWNIEŃ	SPECJALNOŚĆ	PODPIS	DATA
Sanitarna	Projektant					12.2017
Sanitarna	Sprawdzający					12.2017