A-A

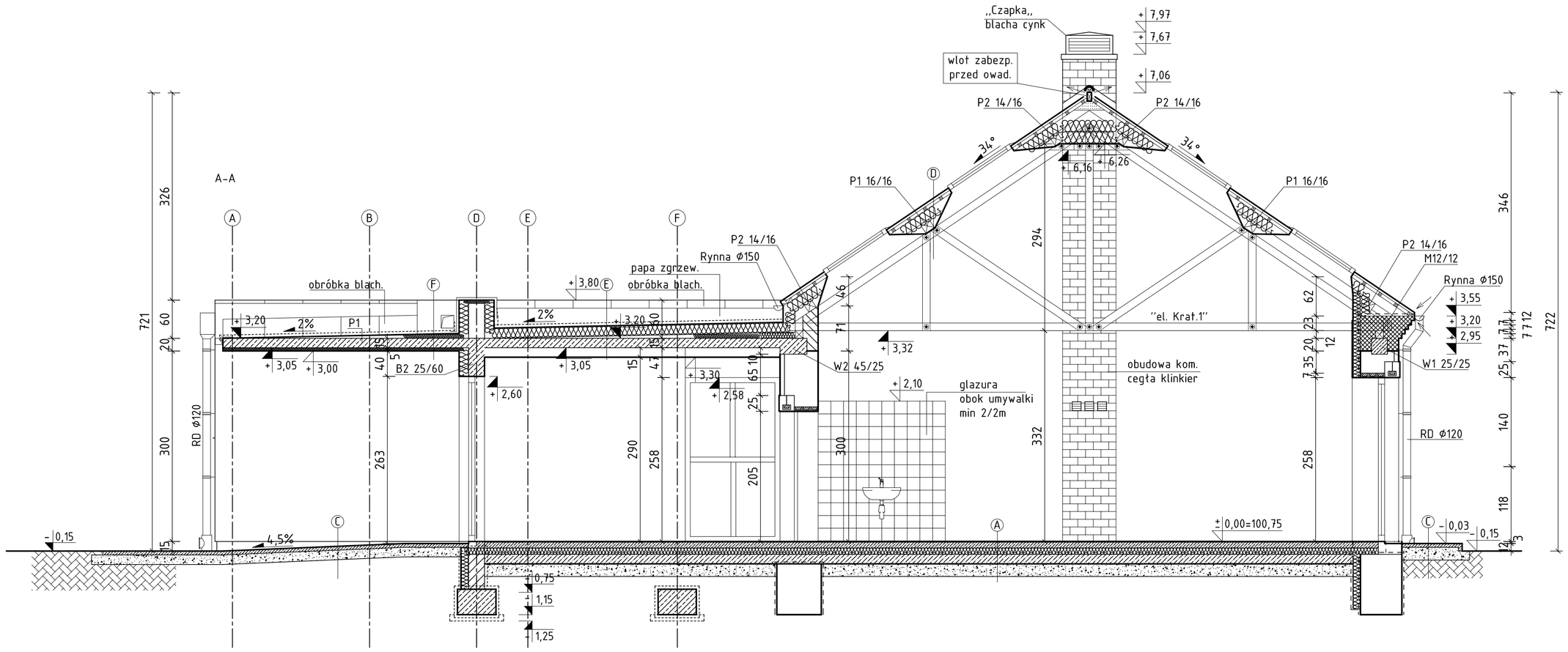


C-C

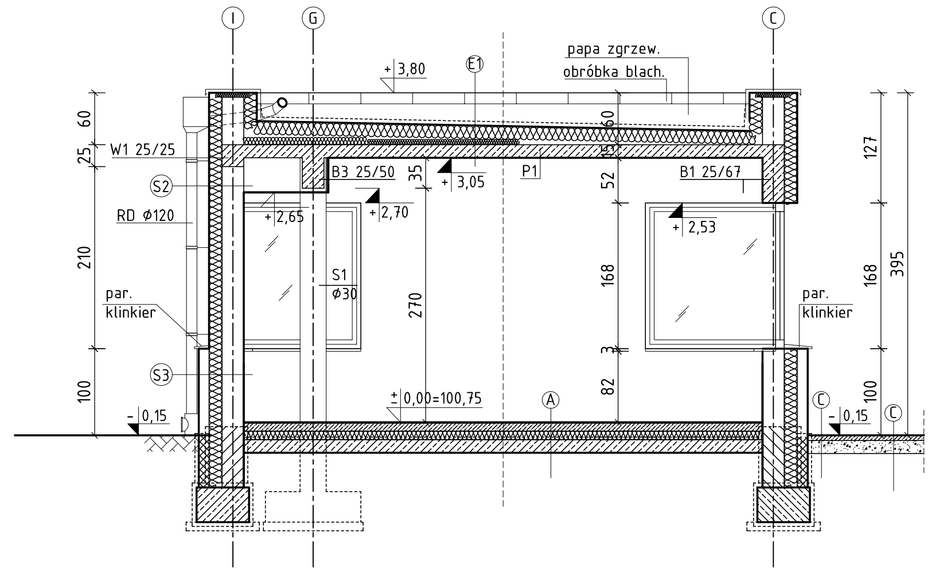


B-B

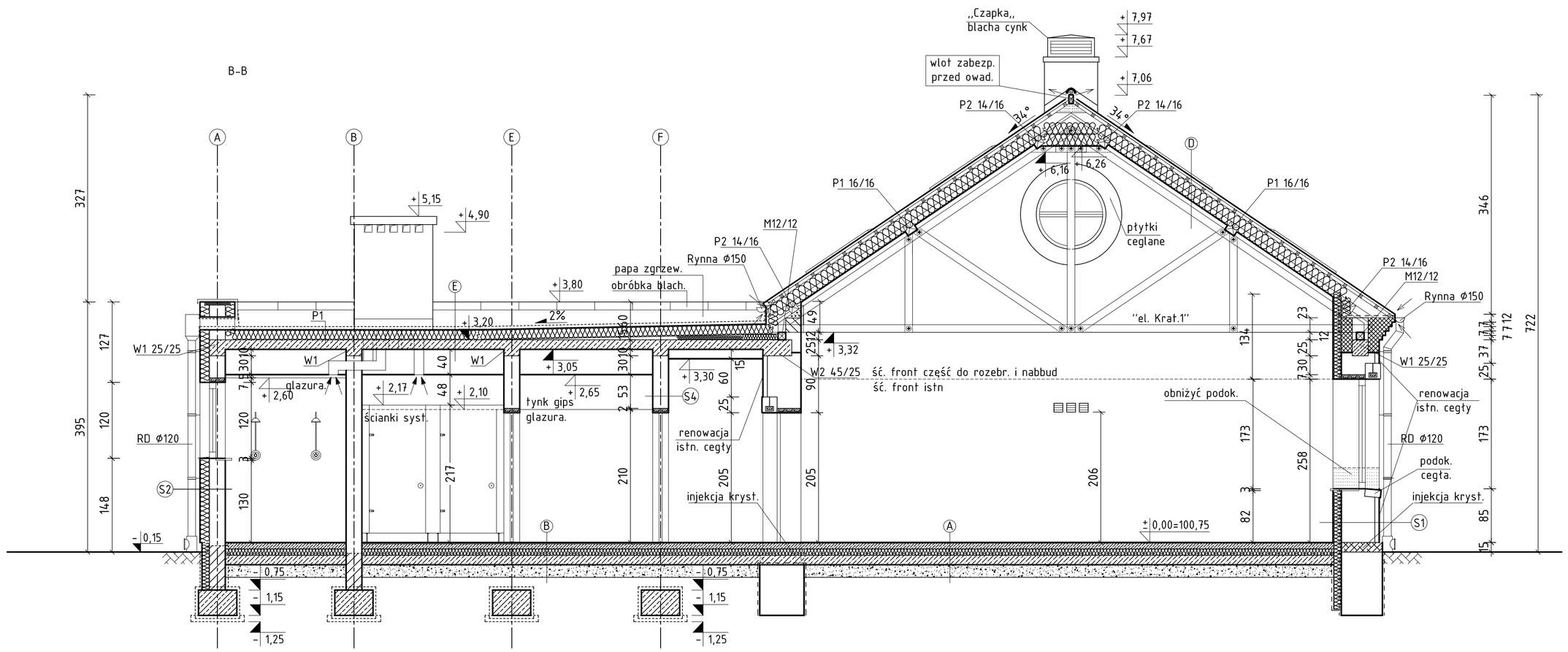


| A | |
|---|---|
| WYKŁADZINA PCV ISO 0581 | 0,2cm |
| WYLEWKA SAMOPOZIOM. | 0,8cm |
| WYLEWKA BET. ZBR WŁÓKNEM | 9cm |
| STYROPIAN EPS200 | 10cm |
| FOLIA | |
| 2XPAPA | |
| CHUDY BETON | 15cm |
| UBITY PIASEK | 20cm |

| B | |
|---|---|
| TER. ANTYPOSLIZG NA KLEJ. | 2 cm |
| WYLEWKA BET. ZBR WŁÓKNEM | 8cm |
| STYROPIAN EPS100 | 10cm |
| FOLIA | |
| 2XPAPA | |
| CHUDY BETON | 15cm |
| UBITY PIASEK | 20cm |

| C | |
|---|---|
| KOSTKA BRUKOWA GRAFIT. | 6 cm |
| ZAG. MECH PIASEK Z CEM. | 25cm |

| D | |
|---|---|
| DACHOWKA CERAM. "ESOWKA" | |
| CZARNOGRAFITOWA+POŁYSK | |
| ŁATY/PUSTKA WENT. | 5cm |
| FOLIA PARAPRZEPUSZCZALNA | |
| WEŁNA MINERALNA | 22cm |
| PAROIZOLACJA | |
| PŁTA G-K NA PROF. OCYNK | 1,5cm |

| E | |
|---|---|
| PAPA TERMOZGRZEWALNA | |
| STYROPIAN EPS 100 | 20cm |
| STYROPIAN SAPDKOWY | 0-9cm |
| PŁYTA ZELBET | 15cm |
| PUSTKA TECHNOL. | |
| PŁTA G-K NA PROF. OCYNK | 1,5cm |

| F | |
|---|---|
| PAPA TERMOZGRZEWALNA | |
| STYROPIAN SAPDKOWY | 0-9cm |
| PŁYTA ZELBET | 15cm |
| STYROPIAN EPS 50 | 5cm |
| TYNK SILIKON NA SIATCE | 0,5cm |

| E1 | |
|---|---|
| PAPA TERMOZGRZEWALNA | |
| STYROPIAN EPS 100 | 20cm |
| STYROPIAN SAPDKOWY | 0-9cm |
| PŁYTA ZELBET | 15cm |
| PUSTKA TECHNOL. | |
| TYNK GIPS | 1,0cm |

**Uwaga:**

1. Ściana "S1"
- istn cegła ceramiczna
- gazobetron odm. 400 12cm
- tynk gipsowy 0,5cm

(skuć istniejące tynki)

2.Ściana "S2"
- tynk silikonowy na siatce
- styropian EPS 15cm
- pustaki ceramiczne Uni lub poryzowne 25cm
- tynk gipspwy 0,5cm

3.Ściana "S3"
- cegła elewacyjna klinkier czerw.
- pustaki ceramiczne Uni lub poryzowne 25 cm
- styropian EPS 15cm
- tynk gipspwy 0,5cm

4.Ściana "S4"
- tynk gipsowy 0,5cm
- pustaki ceramiczne Uni lub poryzowne 25 cm
- tynk gipspwy 0,5cm

5.Ściana "S5"
- tynk gipsowy 0,5cm
- pustaki poryzowne 12cm
- tynk gipsowy 0,5cm

6.Ściany istniejące z nowymi łączyć na kotwy stalowe 2Ø8 co max 60cm.

7. Ściany na zaprawie cem.-wap. M5

8. W przypadku stwierdzenia na budowie różnic lub odchyłek w wymiarach bud. istniejącego konsultować się z projektantem


LAU
Konstrukcje Architektury

**Biuro Projektów i Obsługi Inwestycji**
95-100 ZGIERZ
Kamienna 64
tel: 885 331 437
**www.lauconstruction.pl**


**PROJEKT:**
Projekt Budowlany Przebudowy i Rozbudowy Budynku przy ul Chyliczkowskiej 20B w Celu Adaptacji na Warsztaty (Funkcja Usługowa - Edukacyjna)

**INWESTOR:**
Starostwo Powiatowe w Piasecznie

**LOKALIZACJA:**
05-500 Piaseczno, ul Chyliczkowska 20B dz 8/7 obręb 27

**TYTUŁ RYSUNKU:**
Przekroje

**REWIZJA**
A

**PROJEKTOWAŁ:**
mgr inż. Wojciech Lau

**NR UPRAWNIEŃ:**
11/R/423/LOOIA/09

**PODPIS:**

**Sprawdził:**
mgr inż. Łukasz Jakiel

35/LOOKK/2014

| DATA OPRAC: | SKALA: | BRANŻA: | FORMAT: | NR RYS: |
|---|---|---|---|---|
| czerwiec 2017 | 1:50 | Architektura+Konstrukcja | A1 | A.3. |