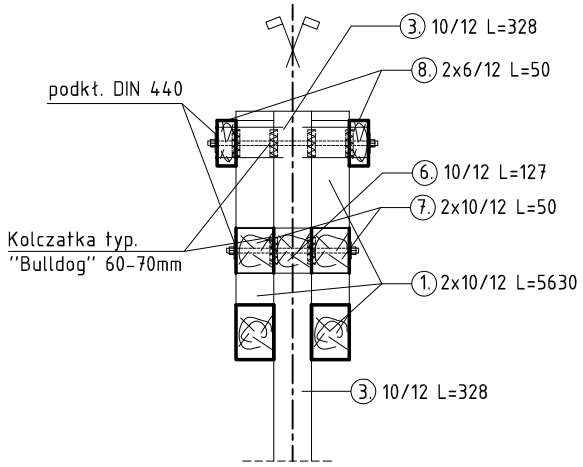

Detal "C"

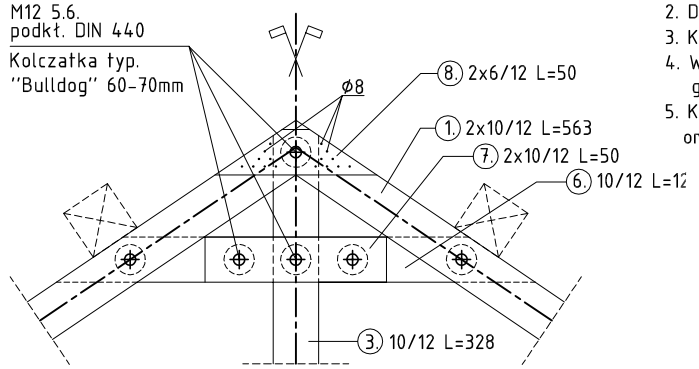

Uwaga:

1. K27
2. Drewno Strugane
3. Kolor impregantu: mahoń lub sosna naturalna
4. Wszystkie elementy zabezp. atestowanymi środkami przeciw grzybom i kornikom oraz do stanu NRO
5. Konstrukcja widoczna, zwrócić szczególną uwagę na dokładność oraz estetykę wykonania i wykończenia.

Schemat Statyczny

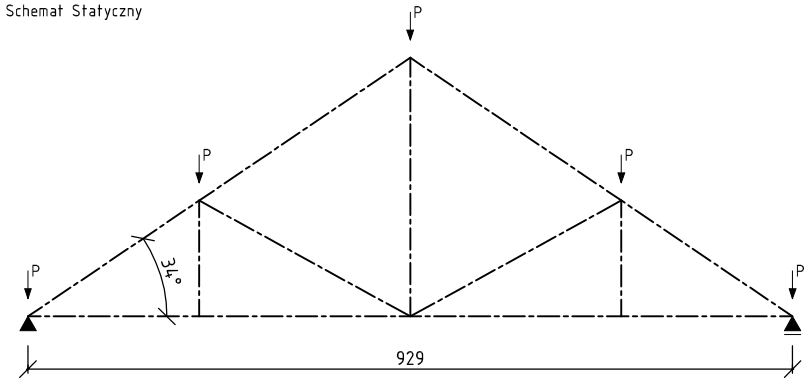

Detal "B"

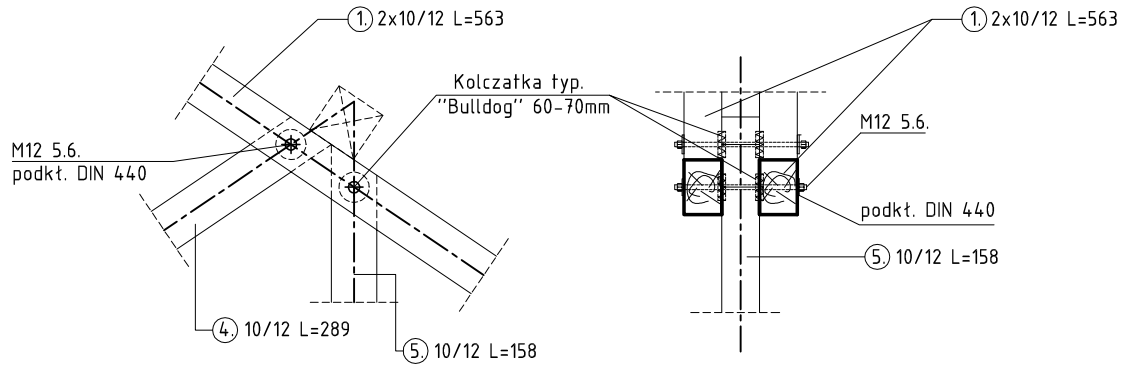

Wiązar dachowy "Krat 1"
ogółem 5.szt

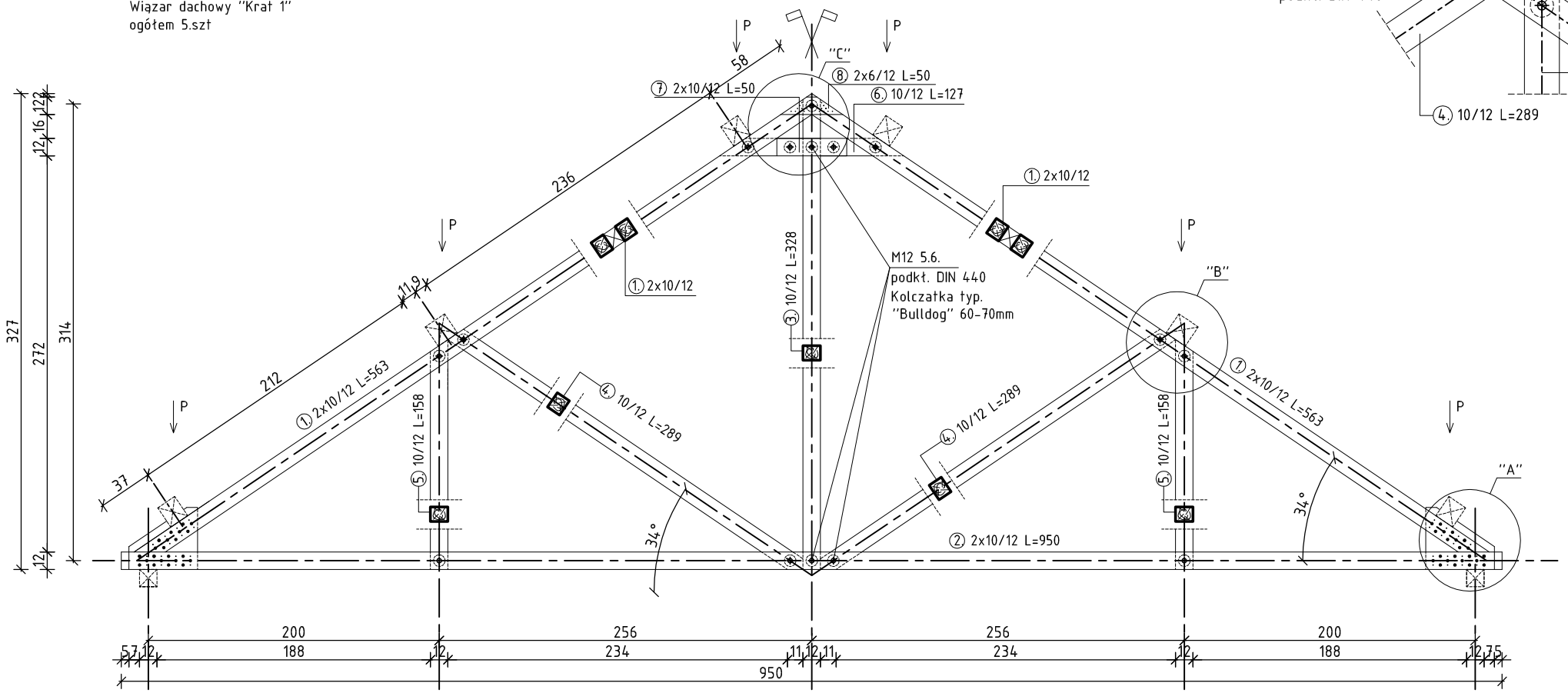

Detal "A"

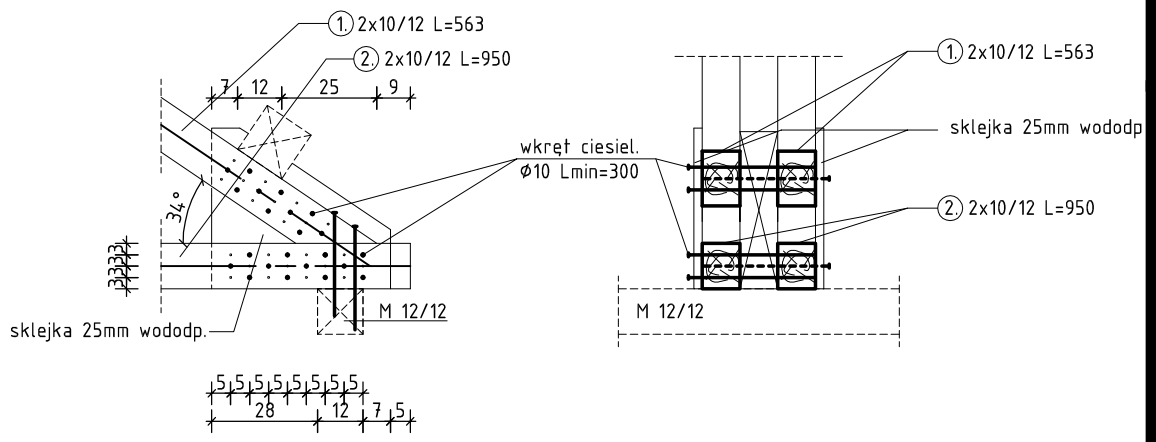

L.P.	Oznaczenie	Asortyment	b	h	Długość	Ilość	Obj.	Uwagi
			[cm]	[cm]	[cm]	[-]	[m3]	
1.	2*10x12	pas górny	10	12	563	4	0,27	
2.	2*10x12	pas dolny	10	12	950	2	0,23	K27
3.	10x12	pręt drew.	10	12	328	1	0,04	strugane
4.	10x12	pręt drew.	10	12	289	2	0,07	el. zaleca się
5.	10x12	pręt drew.	10	10	158	2	0,03	zamówić 10 cm
6.	10x12	pręt drew.	10	10	127	1	0,01	dłuższe, docinać
7.	10x12	pręt drew.	10	10	50	2	0,01	na miejscu
8.	6x12	pręt drew.	6	10	50	2	0,01	zest na 1
Razem (na 1 wiązar)							0,67	wiązar krat. 1
Razem (na 5 wiązarów)							3,34	

Biuro Projektów i Obsługi Inwestycji
95-100 ZGIERZ
Kamienna 64
tel: 885 331 437
www.lauconstruction.pl

PROJEKT:
Projekt Budowlany Przebudowy i Rozbudowy Budynku przy ul Chyliczkowskiej 20B w Celu Adaptacji na Warsztaty (Funkcja Usługowa - Edukacyjna)

INWESTOR:
Starostwo Powiatowe w Piasecznie

LOKALIZACJA:
05-500 Piaseczno, ul Chyliczkowska 20B dz 8/7 obręb 27

TYTUŁ RYSUNKU:
Wiązar Dachowy "Krat.1"

REWIZJA: A

PROJEKTOWAŁ:
mgr inż. Wojciech Lau

NR UPRAWNIEŃ:
LOD/1189/POOK/09

PODPIS:

Sprawdził:
mgr inż. Andrzej Sobczak
23/82/WŁM

Współpraca
mgr inż. Karol Kowalczyk

DATA OPRAC:	SKALA:	BRANŻA:	FORMAT:	NR RYS:
czerwiec 2017	1:40;1:20	Konstrukcja	A3	K.10.