POZ. 7.1.6. PŁYTA BIEGOWA 8x16,25x30cm. SZT.1.

skala 1:20

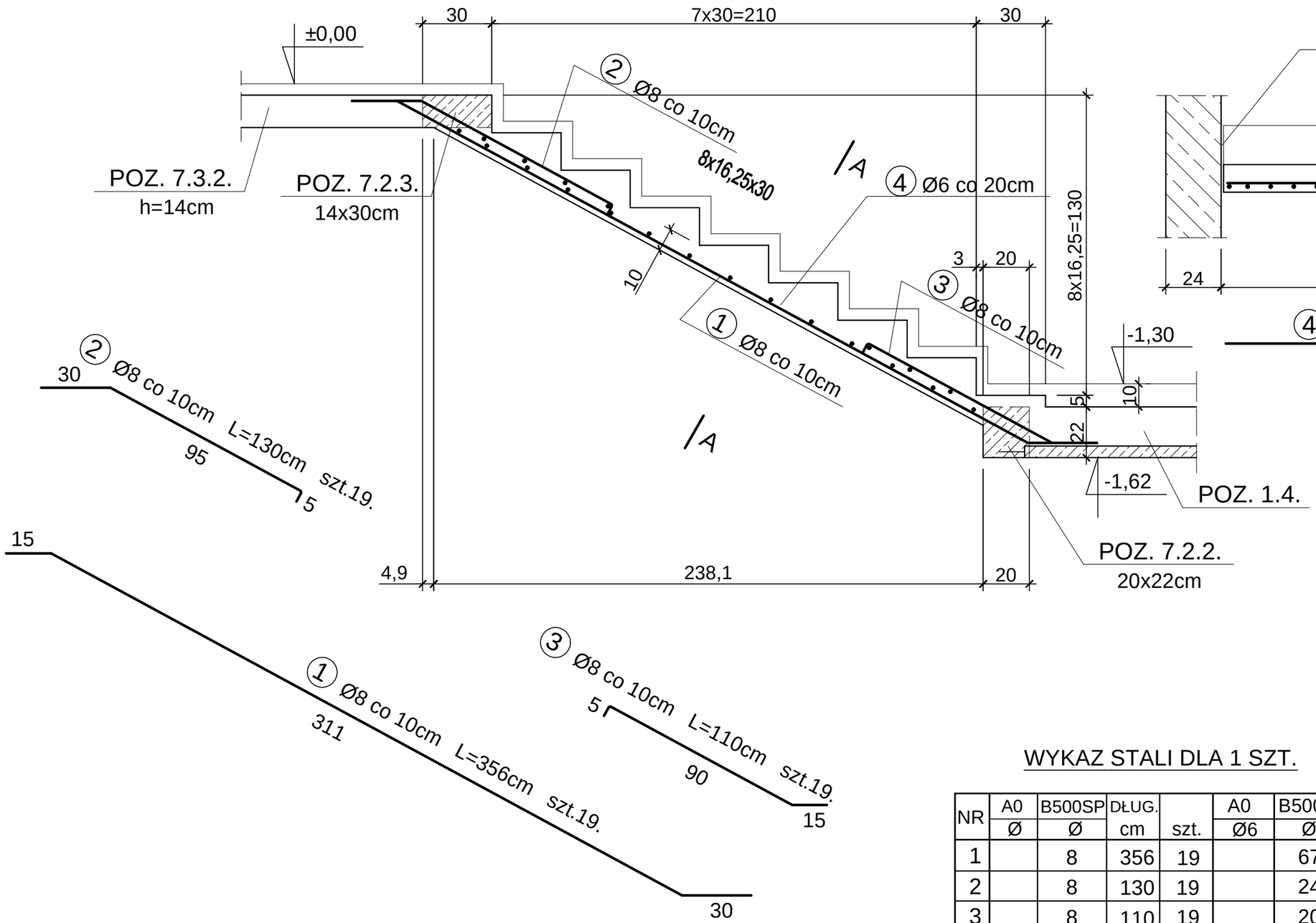

PRZEKRÓJ A - A

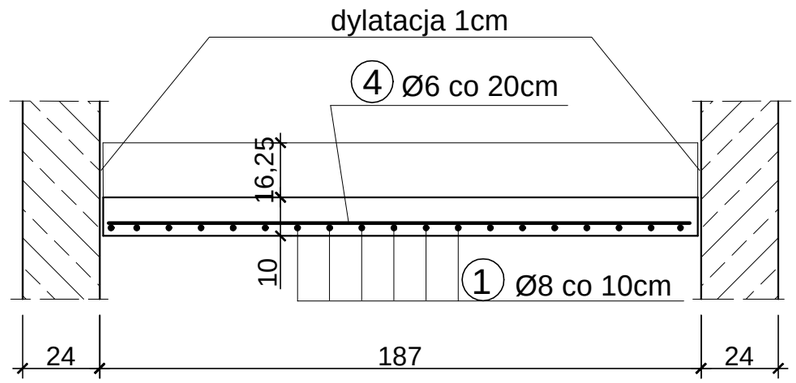

④ Ø6 co 20cm L=181cm szt.21.
181

otulina 2,5 cm
BETON B30 (C25/30)
STAL A0 - Stos
B500SP

WYKAZ STALI DLA 1 SZT.

NR	A0 Ø	B500SP Ø	DŁUG. cm	szt.	A0 Ø6	B500SP Ø8
1		8	356	19		67,6
2		8	130	19		24,7
3		8	110	19		20,9
4	6		181	21	38,0	
DŁUGOŚĆ m					38,0	113,2
CIĘŻAR kg/m					0,222	0,395
CIĘŻAR kg					8,4	44,7

Jedn. projektowa: VGR - Pracownia Projektowa
Violetta Piękoś-Kwiecińska
ul. Tytoniowa 24 m 38, 04-228 Warszawa tel. 608 379 421

Inwestor:
POWIAT PIASECZYŃSKI STAROSTWO POWIATOWE W PIASECZNIE
05-500 PIASECZNO, UL. CHYLICZKOWSKA 14

Temat: "PROJEKT ZAMIENNY PRZEBUDOWA, ROZBUDOWA WRAZ Z TERMOMODERNIZACJĄ BUDYNKU STAROSTWA POWIATOWEGO W PIASECZNIE PRZY UL.CZAJEWICZA /4 dz.nr ewid.29, 28 obręb 39 kategoria obiektu XII" .

Adres:
STAROSTWO POWIATOWE W PIASECZNIE
05-500 PIASECZNO, UL. CZAJEWICZA 2/4

PROJEKTANT
mgr inż. Jan Mądry
nr upr. NB-W-7210/129/78
CZŁONEK K-PO IZBY INŻYNIERÓW BUD. KUP/BO/1568/01
SPRAWDZAJĄCY
mgr inż. Zbigniew Mądry
upr. nr WKP/0023/POOK/03
CZŁONEK W.O. IZBY INŻYNIERÓW BUD. WKP/BO/0424/04

Branża: Konstrukcja

Stadium: Projekt wykonawczy

Nazwa rysunku: POZ.7.1.6. PŁYTA BIEGOWA.

Data:	Skala:	Nr rysunku:
07.2016	1:20	65/k/99