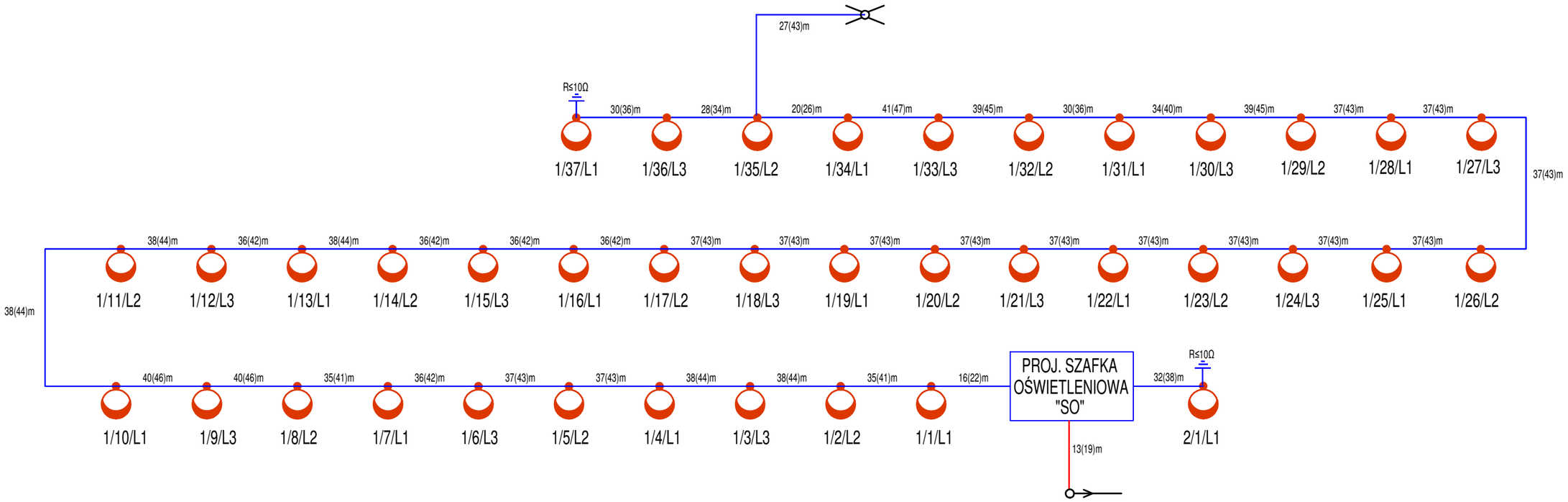

LEGENDA:

- proj. oprawa oświetleniowa SL30 mini LED 8600lm 80W na słupie h=8m
- projektowany uziom o rezystancji R≤10Ω
- proj. linia kablowa YAKXS4x35mm2 - zasilanie
- proj. linia kablowa YAKY4x35mm2

30(36)m - 30 - długość wykopu, (36) - długość kabla

1/20/L2 - n/ - numer obwodu, / n - numer słupa, /Ln-numer fazy

UWAGA!!!
W miejscach skrzyżowania kabla YAKY4x35mm2 z wodociągiem, gazociągiem i innymi kablami elektroenergetycznymi i telekomunikacyjnymi oraz wjazdami do posesji projektowany kabel chronić rurami osłonowymi HDPE-75.
Na całej długości linii oświetleniowych należy ułożyć bednarkę FeZn25x4mm i podłączyć ją ze wszystkimi słupami

UKŁAD SIECI TN-S

biuro projektowe: ZAKŁAD PROJEKTOWANIA, NADZORU I USŁUG CONSULTINGOWYCH INŻDRÓG s.c. Krystyna i Wiesław Łuszyńscy adres biura: ul. Chełmińska 106A/38, 86-300 Grudziądz tel/fax: (056) 4638042, biuro@inzdrog.com.p NIP: 876-15-14-389	inwestor: Starostwo Powiatowe w Piasecznie ul. Chyliczkowska 14 05-500 Piaseczno	znak projektu: 15-29
	tytuł projektu: Rozbudowa drogi powiatowej Nr 2860W (ul. Marii Świątkiewicz) wraz z rozbudową skrzyżowania z drogą powiatową Nr 2840W	
	branża projektu: ELEKTRYCZNA	stadium projektu PROJEKT WYKONAWCZY

funkcja, imię i nazwisko	numer i zakres uprawnień	podpis
projektant mgr inż. Jakub Paczkowski	Uprawnienia nr KUP/0077/PWOE/10 do projektowania bez ograniczeń w specjalności instalacyjnej w zakresie sieci, instalacji i urządzeń elektrycznych i elektroenergetycznych	
sprawdzający inż. Zdzisław Paczkowski	Uprawnienia projektowe nr GP.I.7342/12/TO/91-92 do projektowania bez ograniczeń w specjalności instalacyjnej w zakresie sieci, instalacji i urządzeń elektrycznych i elektroenergetycznych	

tytuł rysunku:	nr rysunku:	skala rysunku:	data rysunku:
SCHEMAT OŚWIETLENIA	2	szkic	wrzesień 2017