PRZEKRÓJ A–A
skala 1:50

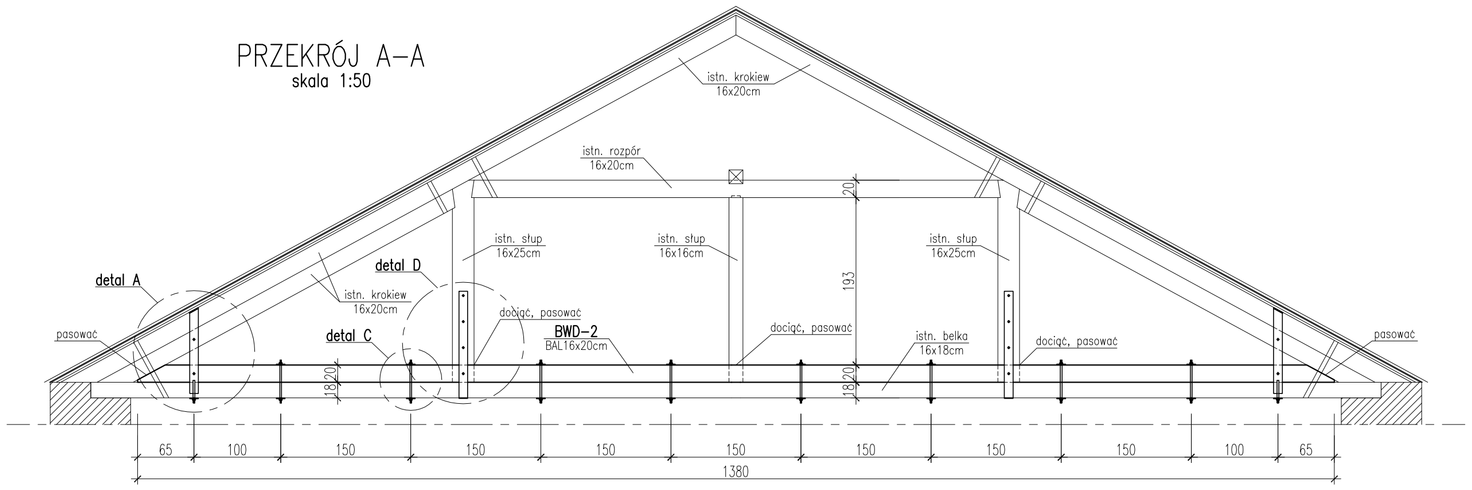

PRZEKRÓJ B–B
skala 1:50

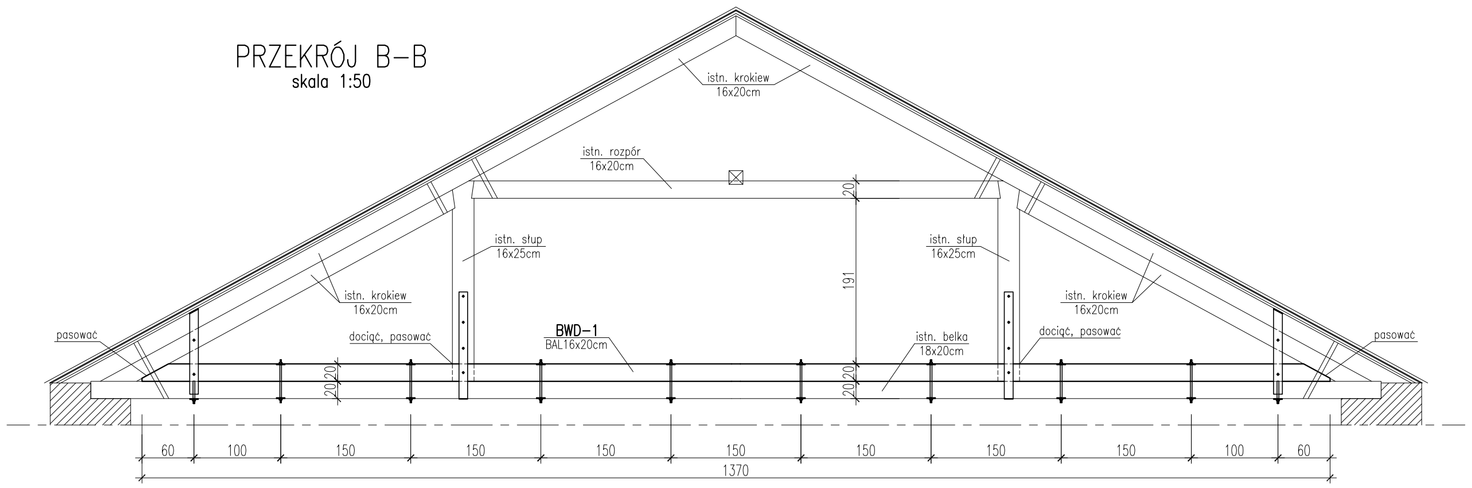

RZUT BELEK WIĄZAROWYCH I SŁUPÓW
skala 1:100

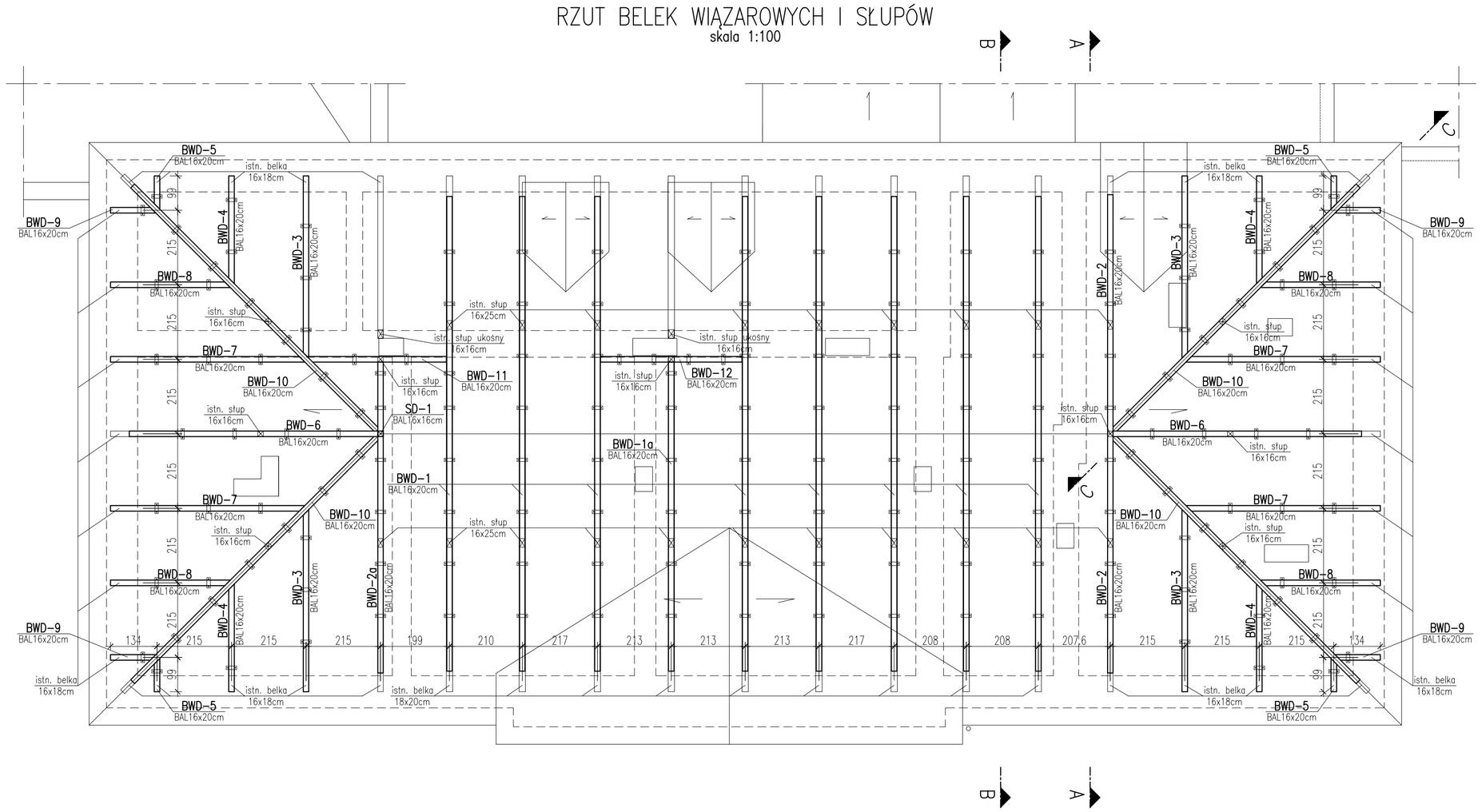

PRZEKRÓJ C–C
skala 1:50

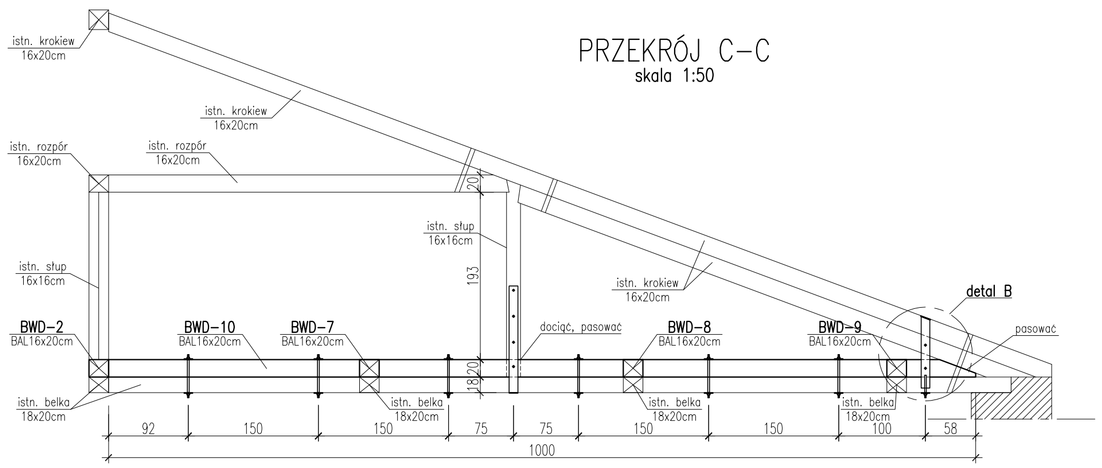

detal A
skala 1:20

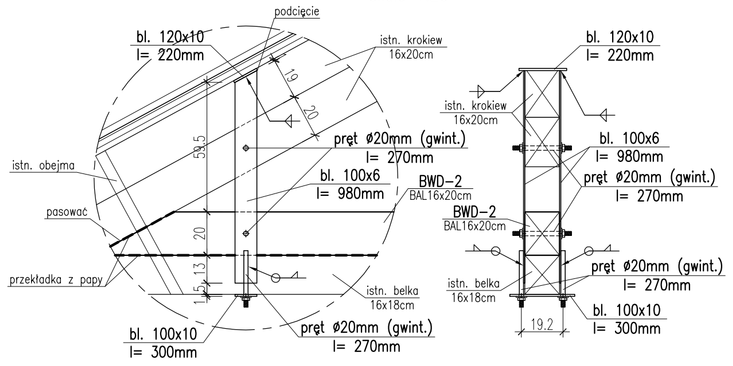

detal B
skala 1:20

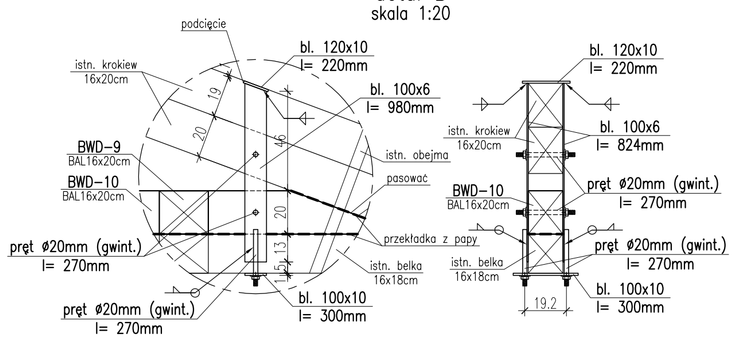

detal C
skala 1:20

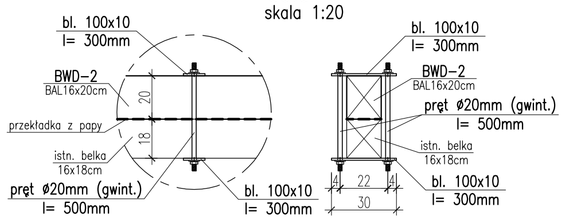

detal D
skala 1:20

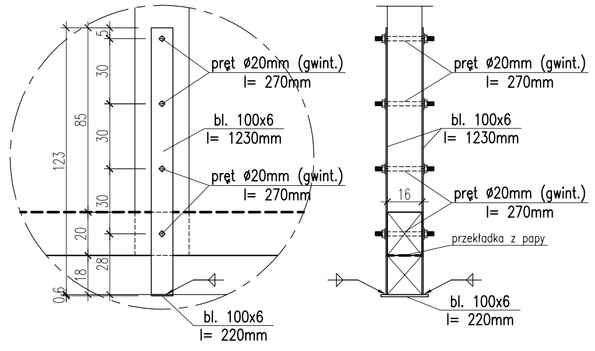

ZESTAWIENIE DREWNA NR01								
LP.	POZ.	NAZWA ELEM.	SZER.	WYS.	DŁ.	ILOŚĆ	OBJĘTOŚĆ	DREWNO
			[cm]	[cm]	[cm]	[szt.]	[m³]	
I	wzmocnienia							
	1	BWD–1	16	20	1370	8	3.51	C24
	2	BWD–1a	16	20	900	1	0.29	C24
	3	BWD–2	16	20	1380	1	0.44	C24
	4	BWD–2a	16	20	900	1	0.29	C24
	5	BWD–3	16	20	530	4	0.68	C24
	6	BWD–4	16	20	310	4	0.40	C24
	7	BWD–5	16	20	100	4	0.13	C24
	8	BWD–6	16	20	720	2	0.46	C24
	9	BWD–7	16	20	560	4	0.72	C24
	10	BWD–8	16	20	350	4	0.45	C24
	11	BWD–9	16	20	130	4	0.17	C24
	12	BWD–10	16	20	1000	4	1.28	C24
	13	BWD–11	16	20	410	1	0.13	C24
	14	BWD–12	16	20	410	1	0.13	C24
	15	SD–1	16	16	193	1	0.05	C24

ZESTAWIENIE STALI KSZTAŁTOWEJ NR01								
LP.	POZ.	PROFIL	SZER.	DŁ.	ILOŚĆ	MASA	MASA ELEM.	STAL
			[mm]	[mm]	[szt.]	[kg/mb/m²]	[kg]	
I	wzmocnienie wg detalu "A"							
	1	bl. 6	100	980	2	47.10	9.23	S235JR
	2	bl. 10	100	220	1	78.50	1.73	S235JR
	3	bl. 10	100	300	1	78.50	2.36	S235JR
	4	pręt gw. ø20mm		270	4	2.47	2.67	S235JR
						SUMA:	15.98	
						ILOŚĆ:	22	
						ŁĄCZNIE:	351.59	
II	wzmocnienie wg detalu "B"							
	1	bl. 6	100	824	2	47.10	7.76	S235JR
	2	bl. 10	100	220	1	78.50	1.73	S235JR
	3	bl. 10	100	300	1	78.50	2.36	S235JR
	4	pręt gw. ø20mm		270	4	2.47	2.67	S235JR
						SUMA:	14.51	
						ILOŚĆ:	4	
						ŁĄCZNIE:	58.05	
III	wzmocnienie wg detalu "C"							
	1	bl. 10	100	300	2	78.50	4.71	S235JR
	2	pręt gw. ø20mm		500	2	2.47	2.47	S235JR
						SUMA:	7.18	
						ILOŚĆ:	170	
						ŁĄCZNIE:	1220.60	
IV	wzmocnienie wg detalu "D"							
	1	bl. 6	100	1230	2	47.10	11.59	S235JR
	2	bl. 6	100	220	1	47.10	1.04	S235JR
	3	pręt gw. ø20mm		270	4	2.47	2.67	S235JR
						SUMA:	15.29	
						ILOŚĆ:	26	
						ŁĄCZNIE:	397.55	
						SUMA:	2027.78	
						naddatek na spoiny 1.8%	36.50	
						RAZEM:	2064.28	

UWAGI:
1. Rysunek rozpatrywać łączenie z rysunkami pozostałych branż.
2. Przed wykonaniem konstrukcji należy zinwentaryzować budynek i więźbę dachową w celu sprawdzenia przyjętych wymiarów.
3. Zabezpieczenie antykorozyjne konstrukcji stalowej wykonać za pomocą cynkowania ogniowego wg PN–EN ISO 1461 (grubość powłoki 80μm).
4. Zabezpieczenia p. poż. wykonać wg wytycznych architektonicznych.
5. Konstrukcja stalowa powinna spełniać wymagania normy PN–EN 1090–2+A1:2012:
   klasa wykonania konstrukcji – EXC3
   klasa konsekwencji – CC2 (PN–EN 1990:2004)
   kategoria użytkowania – SC1
   kategoria produkcji – PC2
6. Wszystkie połączenia (spawane/na śruby) powinny być wykonane zgodnie z norma PN–EN 1993–1–8:2006.
7. Wszystkie spoiny powinny być zgodne z PN–EN ISO 15610.
8. Wszystkie nieopisane spoiny wykonać jako czołowe/pachwinowe na pełny przetop łączonych elementów z zachowaniem warunków normowych.
9. W projekcie warsztatowym należy dokonać podziału konstrukcji na elementy wysyłkowe w taki sposób, aby ograniczyć do minimum spawanie na budowie.
10. Po ostatecznym zmontowaniu konstrukcji stalowych należy uzupełnić wszystkie ubytki powłok ochronnych powstałych w trakcie transportu, składowania i montażu.
11. Niniejszy rysunek pokazuje ideę wykonania konstrukcji stalowej. Wykonawca zobowiązany jest do opracowania dokumentacji warsztatowej.
12. Prace przygotowawcze oraz roboty montażowe powinny być prowadzone z zachowaniem zasad sztuki inżynierskiej i zachowując szczególną ostrożność.
    We wszystkich przypadkach w projekcie przewidziano połączenia montażowe konstrukcji stalowej z elementami drewnianymi uwzględniające różnice dokładności wykonania łączonych elementów. Wyklucza się używanie w czasie montażu wszelkiego rodzaju urządzeń przywracających projektowaną geometrię konstrukcji przez wywieranie siły. Jeśliby się zdarzyły przypadki znacznych odstępstw od projektu należy porozumieć się bezzwłocznie z autorami projektu.
14. Wzmocnienia więźby wykonać z tarcicy drewnianej klasy C24.
15. Połączenia głównych elementów konstrukcyjnych więźby wykonać za pomocą systemowych blach i wkrętów ciesielskich ø10mm.
16. Projektowane wzmocnienia/obejmy stalowe mocować nie rzadziej niż 1,5m. Obejmy wg detalu A i B w pierwszej kolejności naciągnąć, a następnie przewiercać przez element.
17. Krokwie dachowe należy stężyć w kierunku podłużnym za pomocą tasm dekarskich gr. 3.0mm, przybijanych gwoździami do krokwi, na krzyż. Tasmy stosować wg instrukcji i zaleceń producenta.
18. Zabezpieczenie antykorozyjne i ppoż wszystkich elementów drewnianych więźby dachowej wykonać za pomocą certyfikowanych impregnatów zgodnie z wytycznymi producenta. Dodatkowo elementy konstrukcji dachu izolować od kominów przekładką z wełny mineralnej lub/i 2x płytą GKF 60.
19. Elementy wzmocnień w miejscu styku z istniejącą więźbą należy zabezpieczyć przekładką z papy.
20. Wilgotność drewna użytego do konstrukcji nie może być większa niż 12%.
21. Przy zamawianiu więźby doliczyć dodatek na połączenia i zacięcia.
22. Istniejące obejmy stalowe oczyścić i zabezpieczyć antykorozyjnie lub wymienić na nowe, ocynkowane.
23. Montaż konstrukcji powinien być przeprowadzony przez przedsiębiorstwa dysponujące wykwalifikowanym personelem oraz odpowiednią bazą sprzętową.
24. Podczas prowadzenia prac ekipy robotników powinny posiadać ciągły nadzór w postaci uprawnionego kierownika.
25. Wymiary podano w [cm], rzędne w [m].

MATERIAŁ:
– drewno kl. C24,
– stal kształtowa S235JR,

neon
www.neon.net.pl
neon@neon.net.pl
Częstochowa, ul. Bór 180
42-202 Częstochowa
tel./fax: +48 +34 3245161

Inwestor:	**Powiat Plaseczyński, ul. Chyliczkowska 14, 05-500 Plaseczno**
Faza:	PROJEKT WYKONAWCZY
Temat:	**Termomodernizacja budynków Domu Pomocy Społecznej w Górze Kalwarii, ul. Szpitalna 1, modernizacja sieci ciepłowniczej wraz z zagospodarowaniem terenu. 05-530 Góra Kalwaria, ul. Szpitalna 1; jednostka ewidencyjna 141801_4 Góra Kalwaria; obręb 0701 m. Góra Kalwaria, działka nr ewid. 24 Budynek nr 1**

Projektował:	mgr inż. Grzegorz Gałuszka	MAP/0363/POOK/12 specjalność konstr.-budowl.	X 2016	
Sprawdził:	mgr inż. Katarzyna Jach Koclubińska	MAP/0104/POOK/12 specjalność konstr.-budowl.	X 2016	
BUDYNEK NR1 - WZMOCNIENIE WIĘŹBY DACHOWEJ			Skala 1:20_50_100	Nr rysunku K_01